SIEMENS

ET9552/01-D1,weiss
ET9554/01-D2,braun
ET95541/01-D3,braun .

HERDE
Einbaumulden

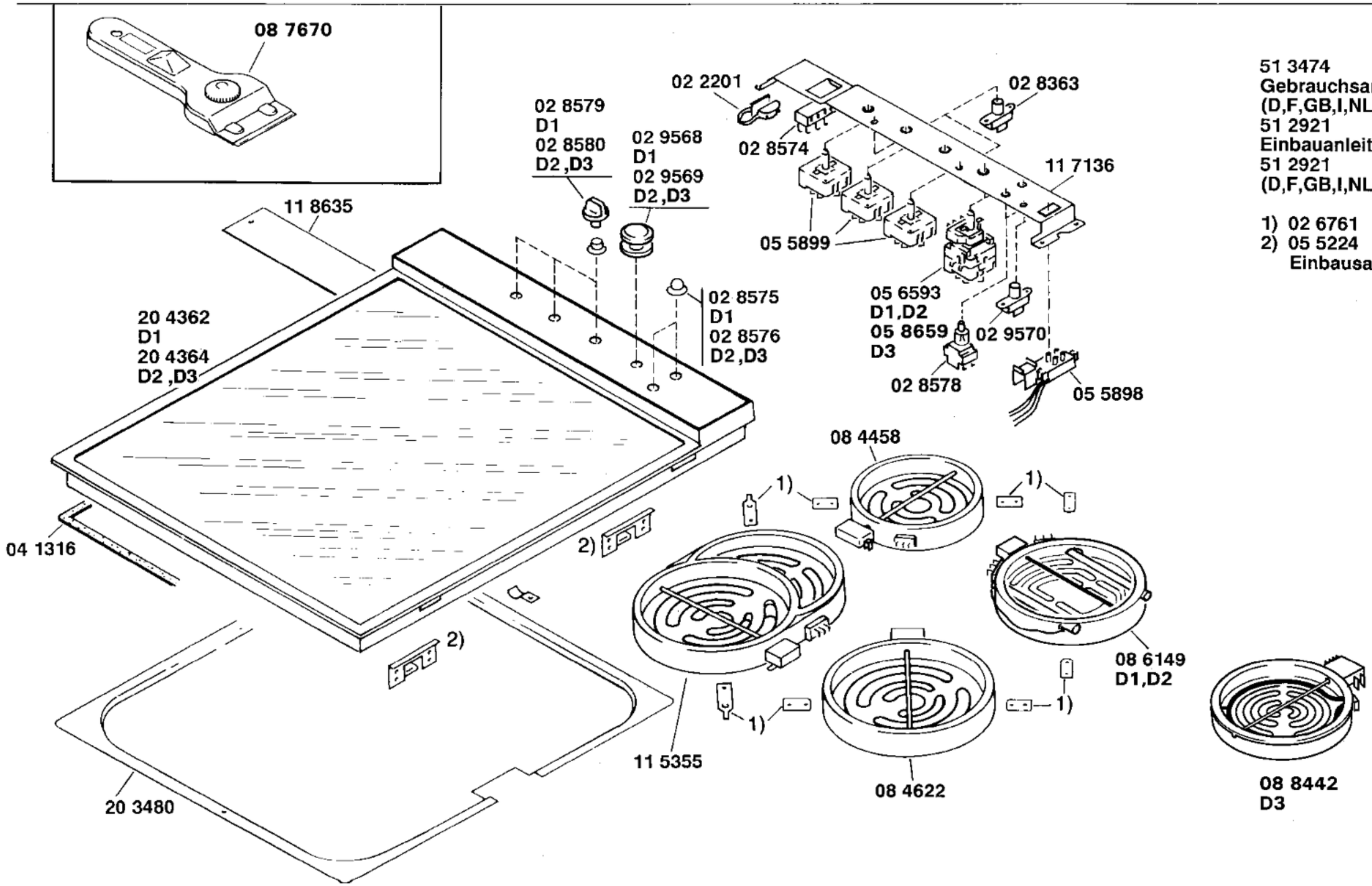

51 3474
Gebrauchsanweisung
(D,F,GB,I,NL)
51 2921
Einbauanleitung
51 2921
(D,F,GB,I,NL)

1) 02 6761
2) 05 5224
Einbausatz

231037-1/1