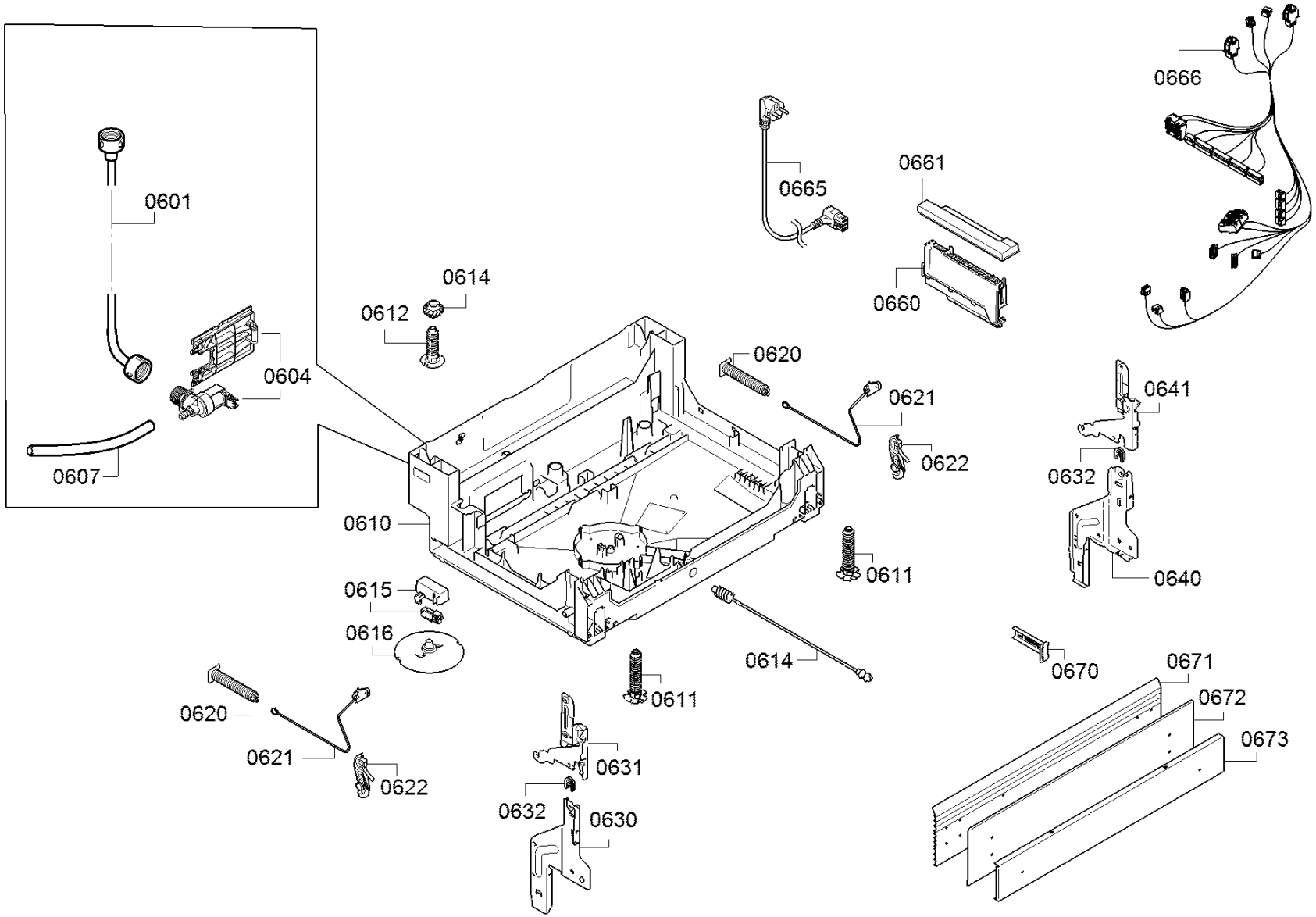
0601
0604
0607
0614
0612
0610
0615
0616
0620
0621
0622
0611
0614
0611
0631
0632
0630
0665
0661
0660
0666
0620
0621
0622
0641
0632
0640
0670
0671
0672
0673