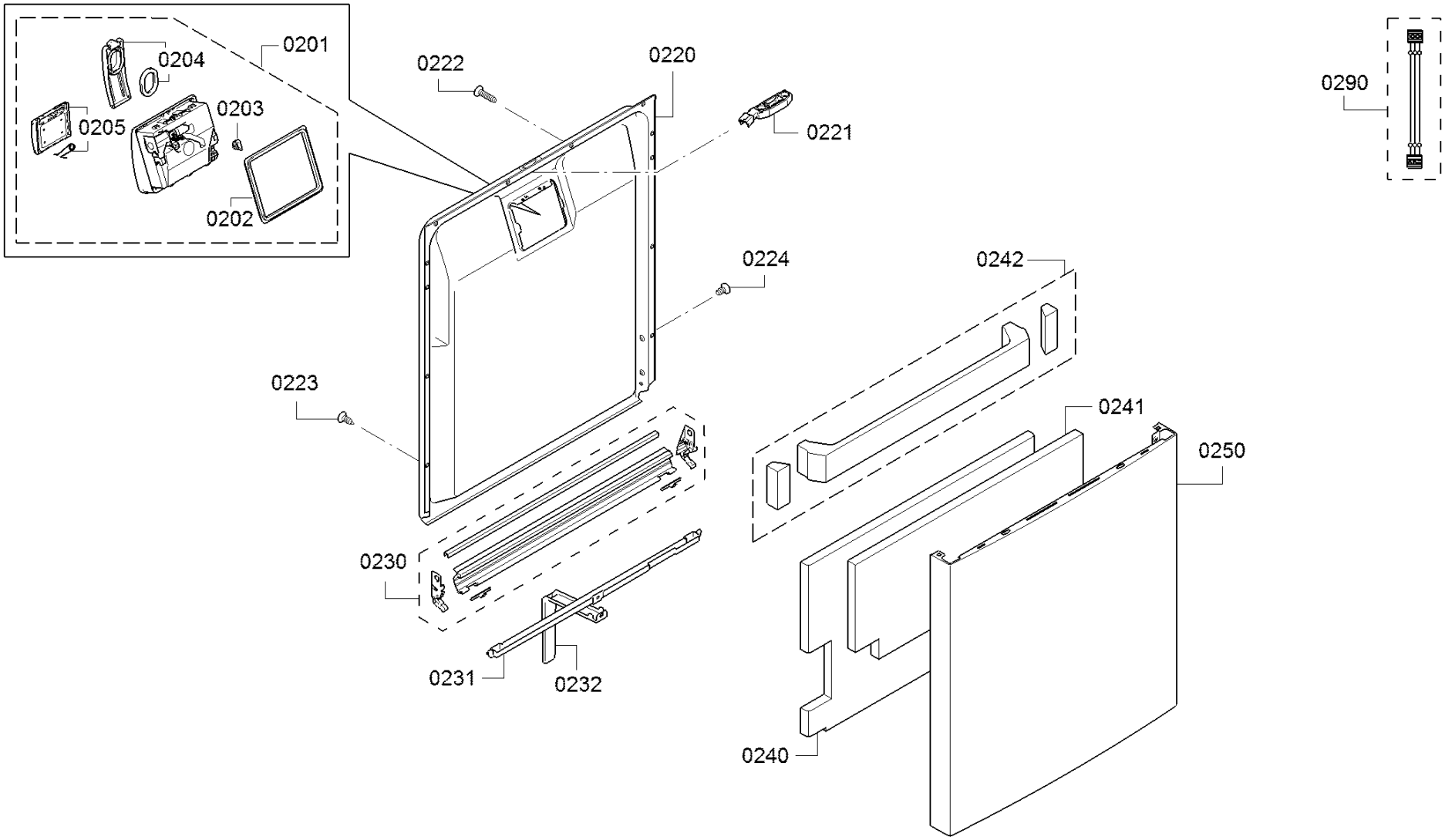
0201
0204
0205
0203
0202
0222
0220
0221
0290
0224
0242
0223
0241
0250
0230
0231
0232
0240