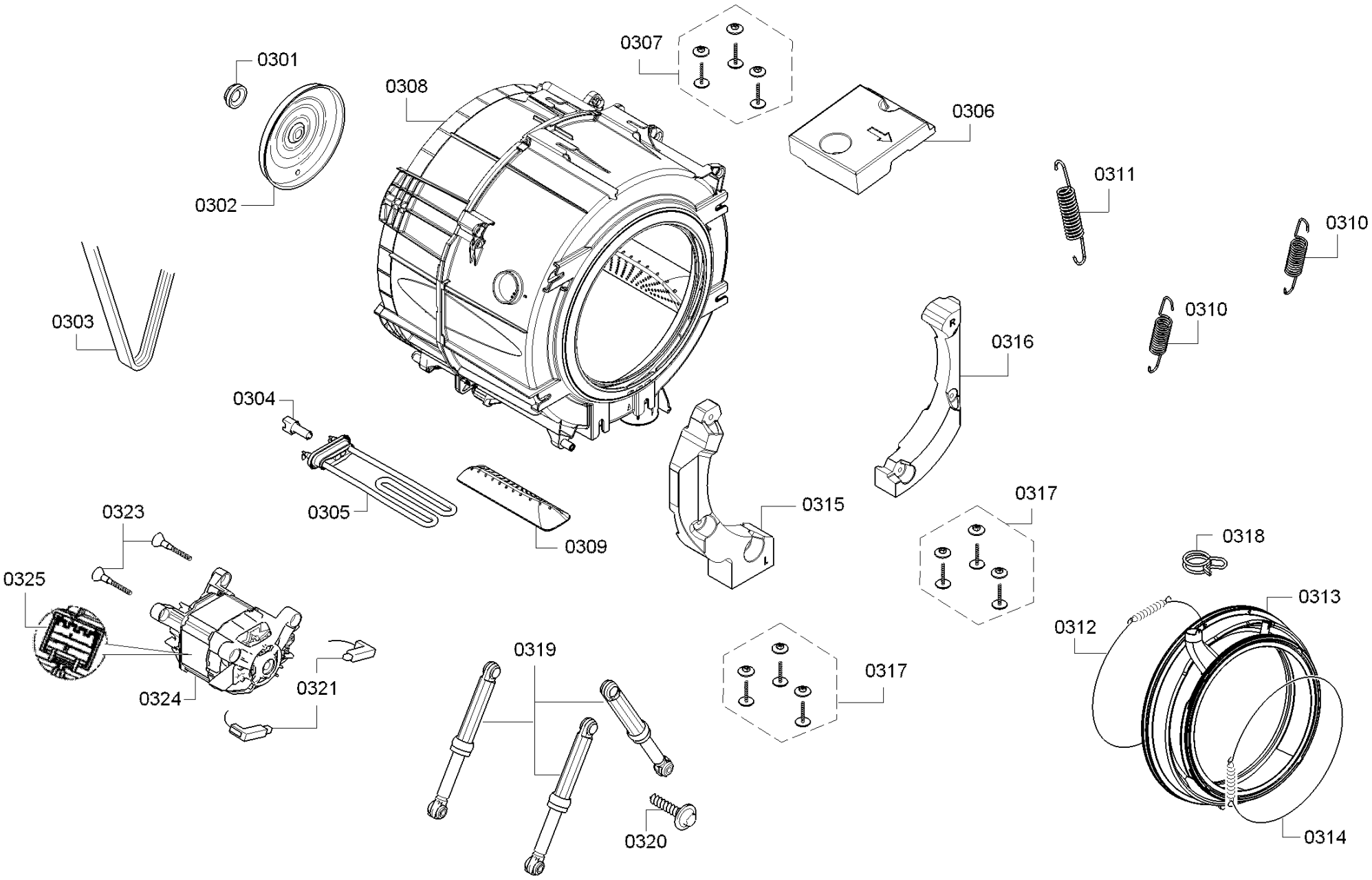
0301
0302
0303
0304
0305
0306
0307
0308
0309
0310
0310
0311
0312
0313
0314
0315
0316
0317
0317
0318
0319
0320
0321
0323
0324
0325