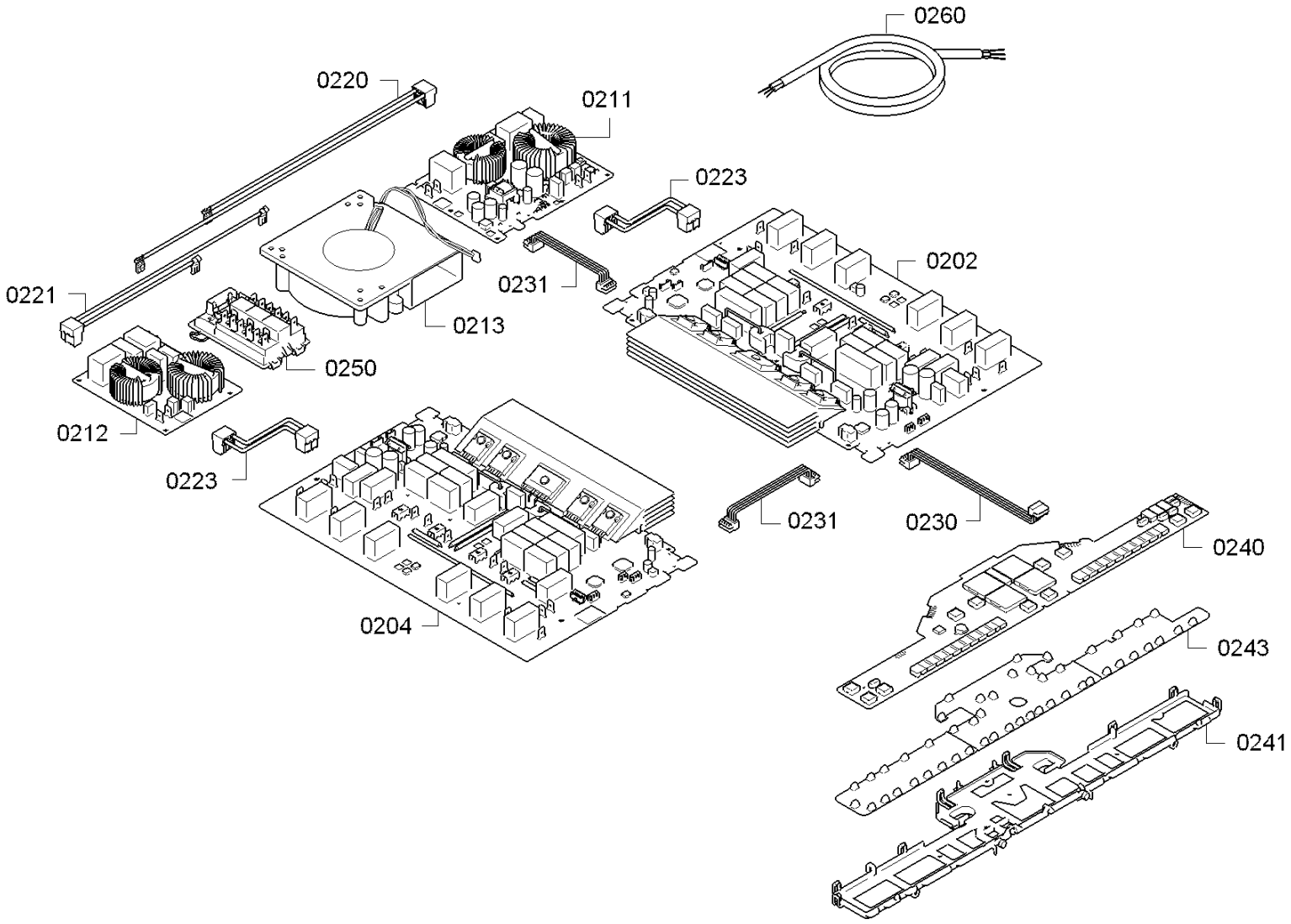
0260
0220
0211
0223
0202
0231
0221
0213
0250
0212
0223
0231
0230
0240
0204
0243
0241