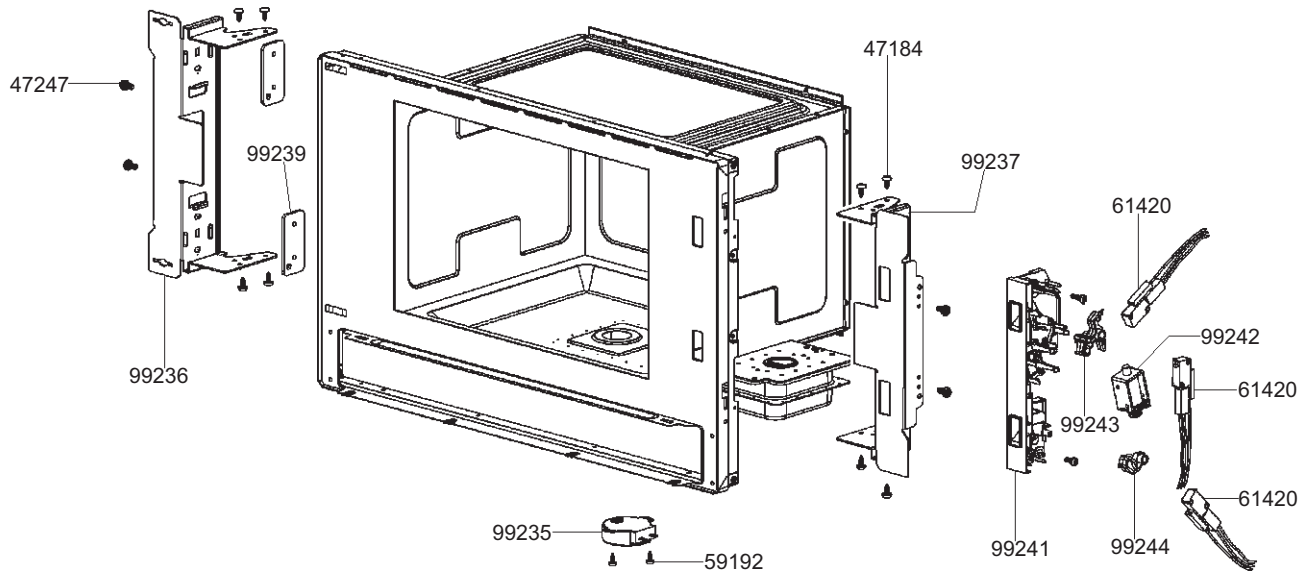
47247
99239
99236
47184
99237
61420
99242
61420
99243
61420
99235
59192
99241
99244

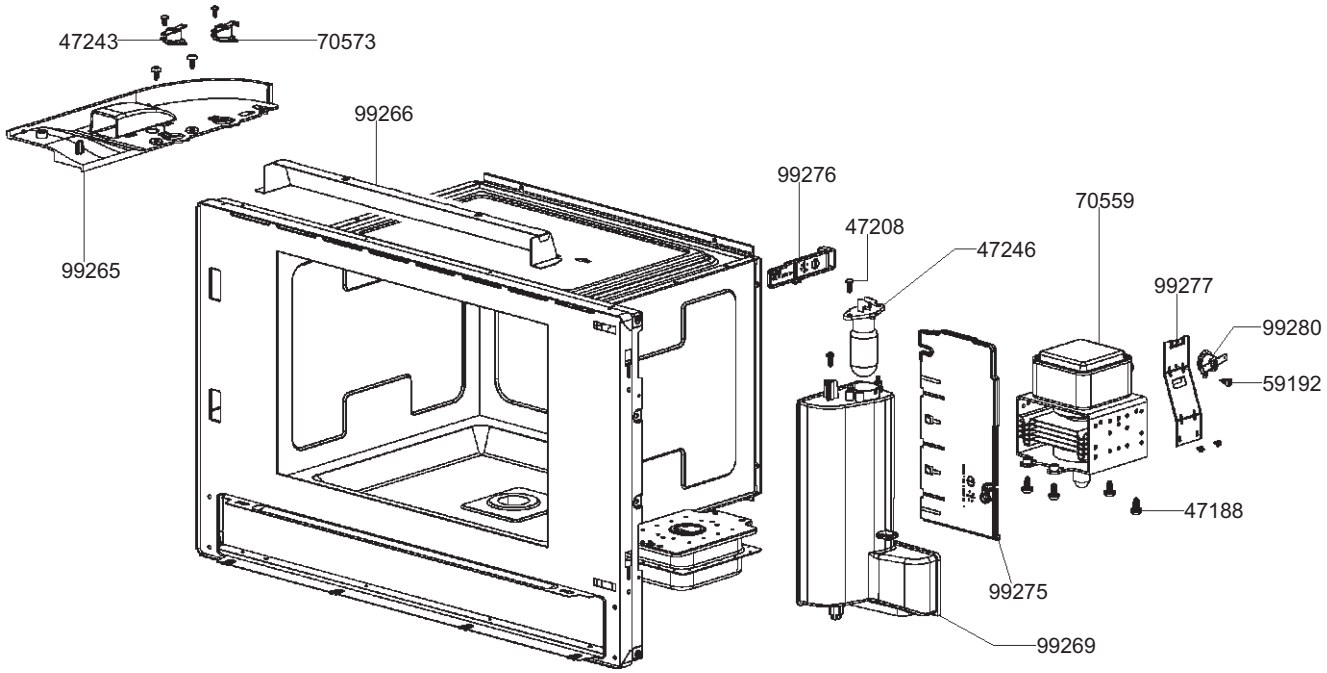
47243
70573
99266
99265
99276
47208
47246
70559
99277
99280
59192
47188
99275
99269

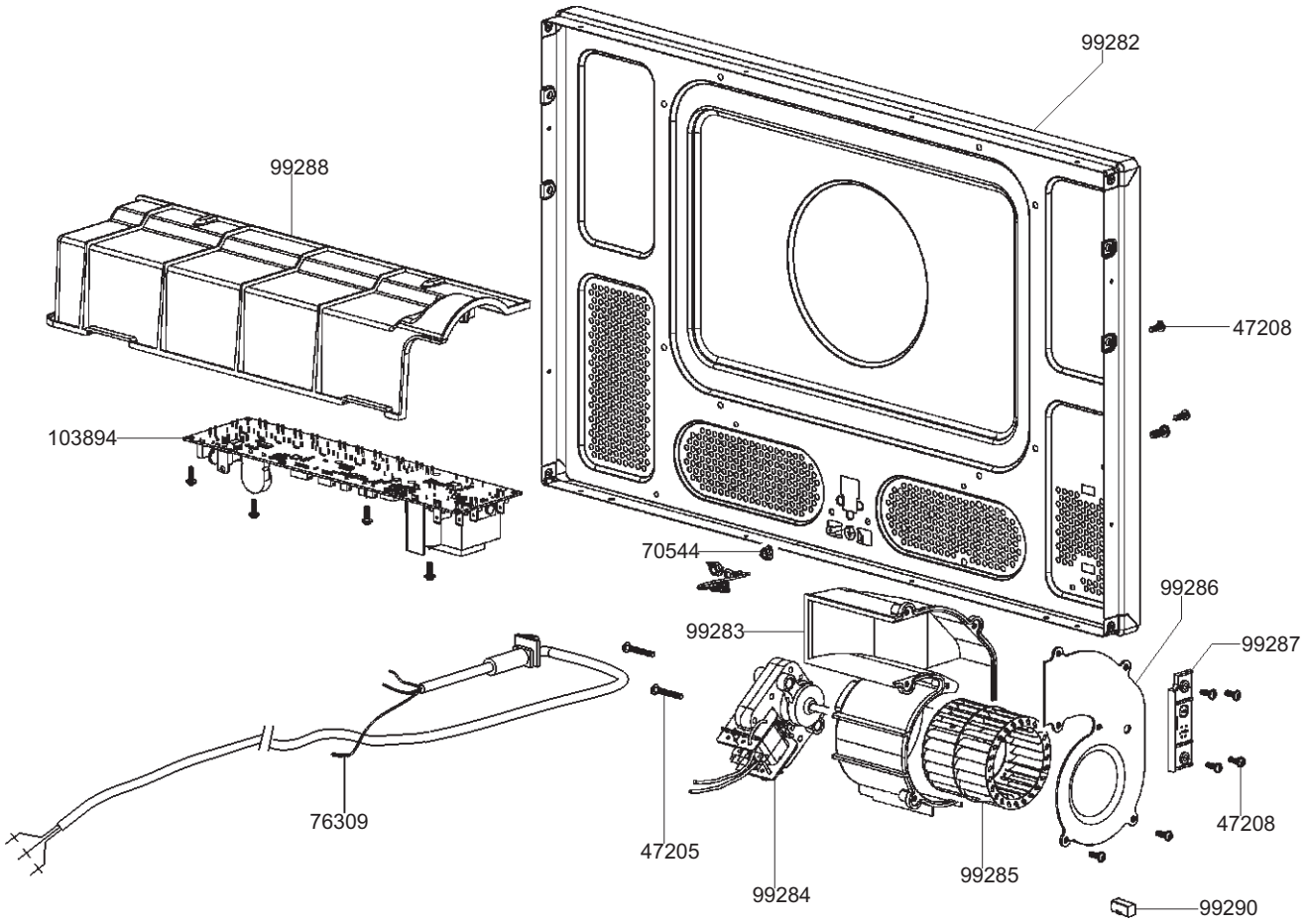

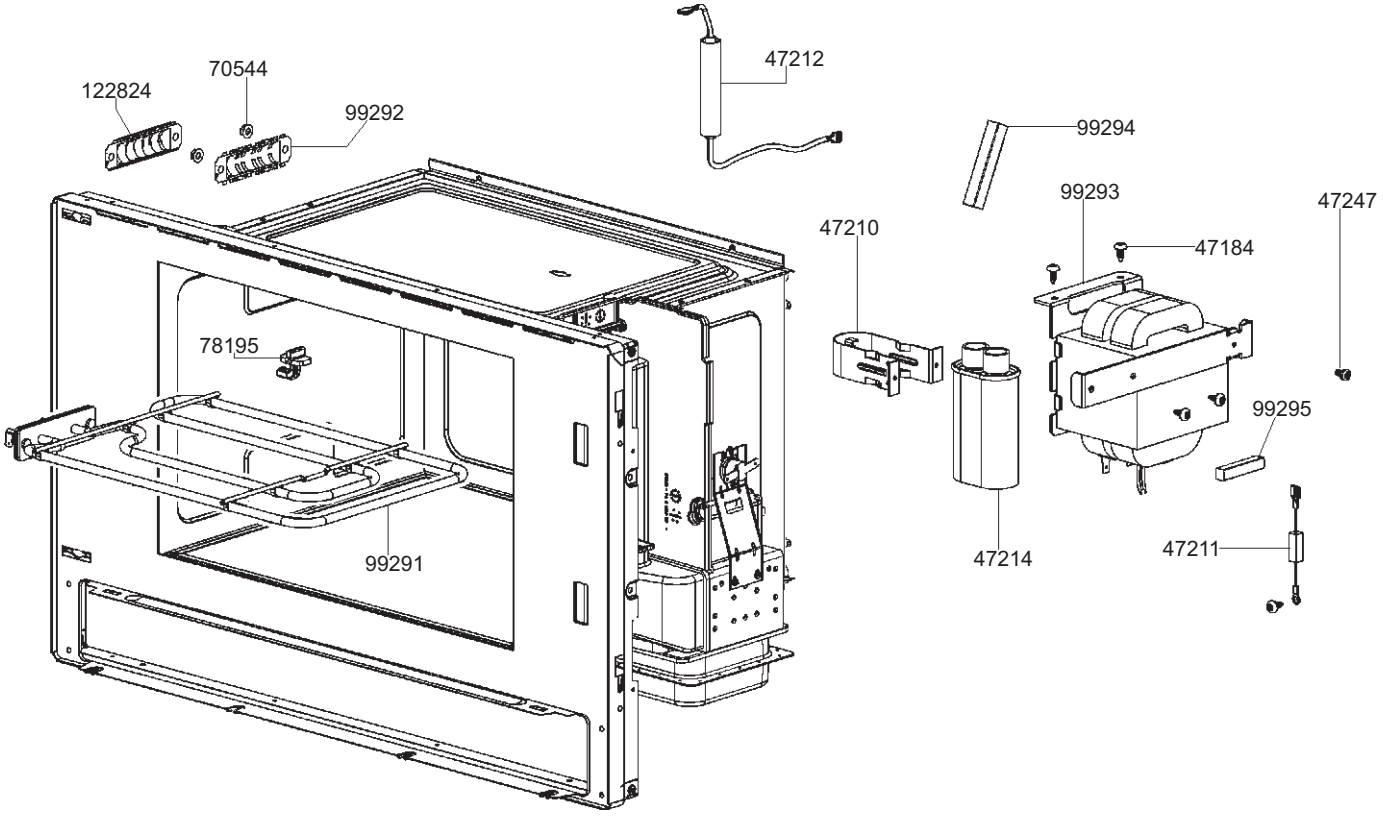

smeg S.p.A	mm FORM. A4	LA RIPRODUZIONE O LA CESSIONE DEL PRESENTE DISEGNO DEVONO ESSERE AUTORIZZATE DALLA "SMEG" SPA ANY REPRODUCTION OR TRANSFER OF THE PRESENT DRAWING MUST BE AUTHORIZED BY "SMEG" SPA	MODELLO - MODEL MP822PO	CODICE - ART.NO. 560211 - B	VERSIONE - EDITING 01 del 22.09.2014

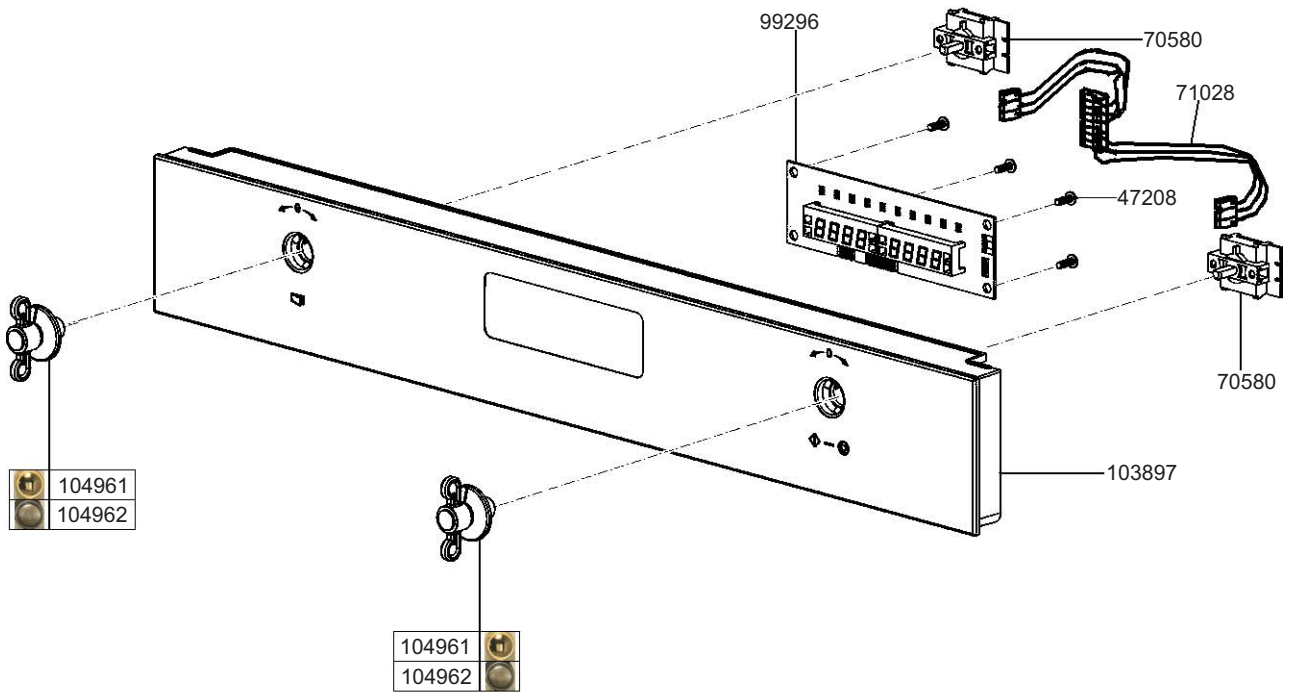

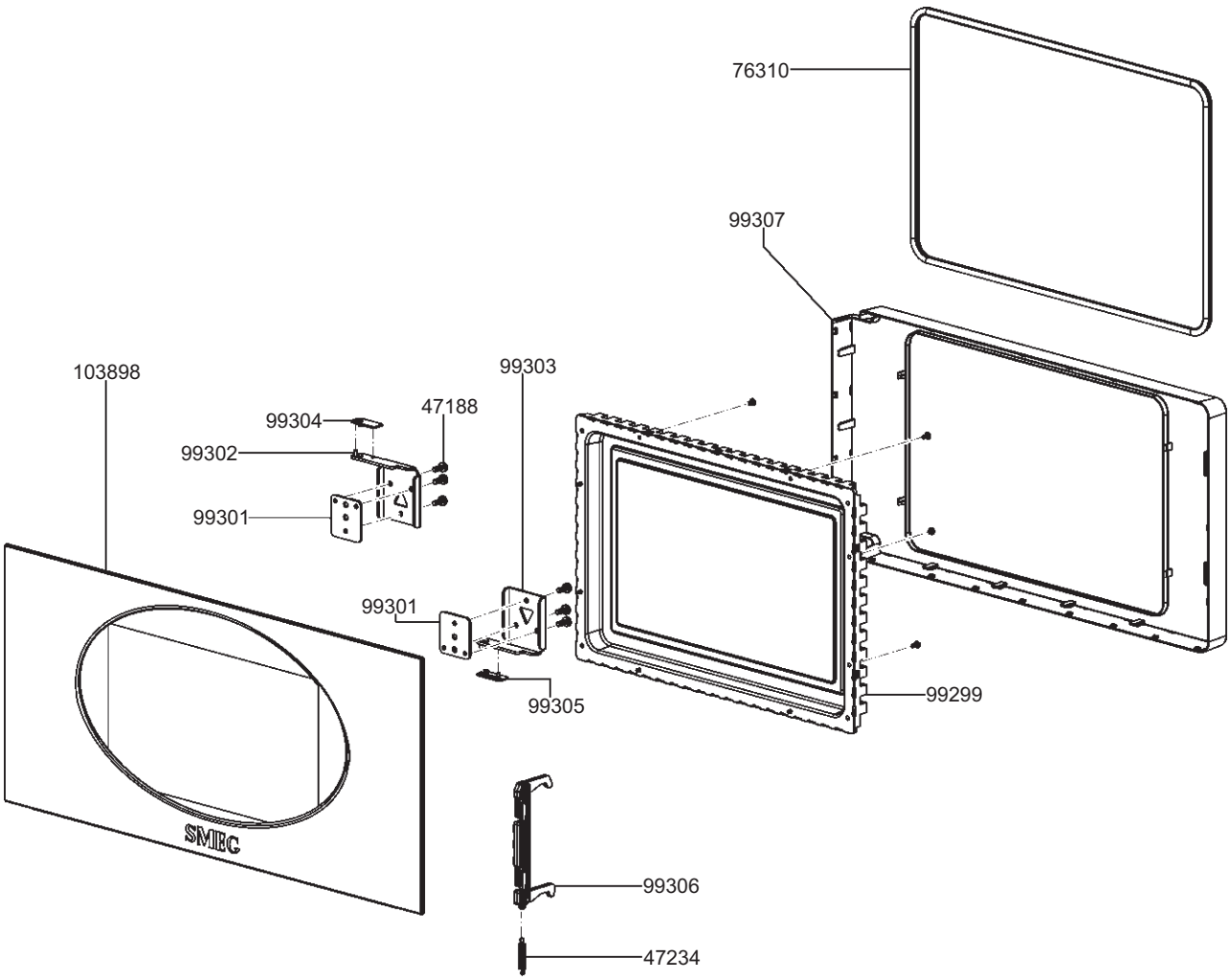

smeg S.p.A	mm FORM. A4	LA RIPRODUZIONE O LA CESSIONE DEL PRESENTE DISEGNO DEVONO ESSERE AUTORIZZATE DALLA "SMEG" SPA ANY REPRODUCTION OR TRANSFER OF THE PRESENT DRAWING MUST BE AUTHORIZED BY "SMEG" SPA	MODELLO - MODEL MP822PO	CODICE - ART.NO. 560211 - C	VERSIONE - EDITING 01 del 22.09.2014

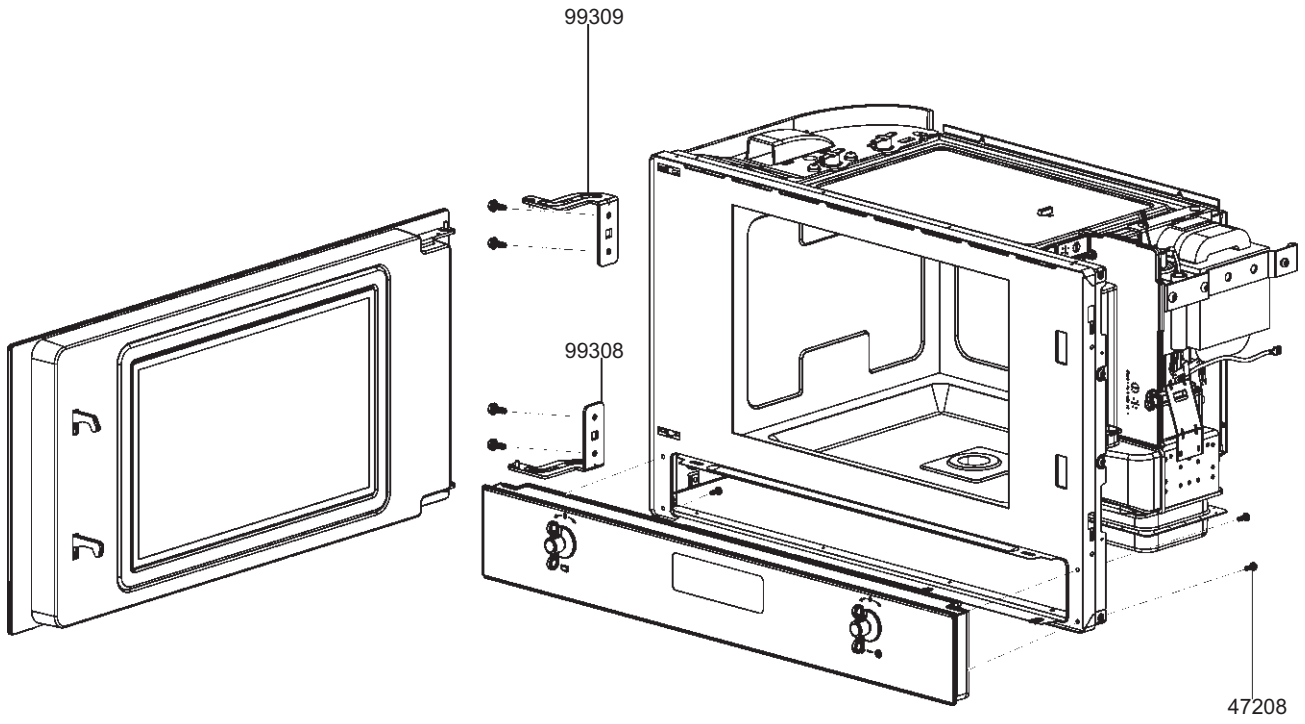

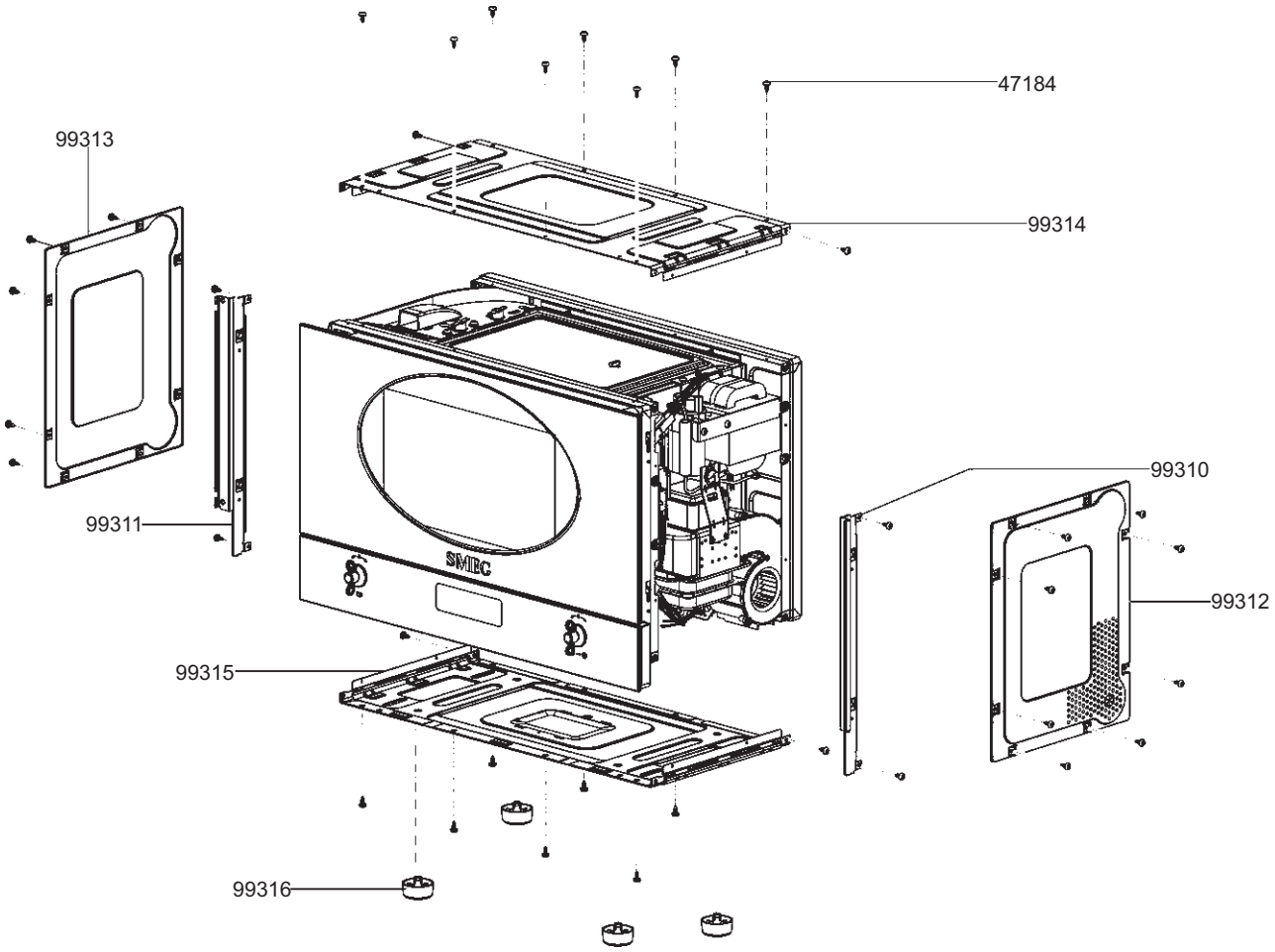

smeg S.p.A	mm FORM. A4	LA RIPRODUZIONE O LA CESSIONE DEL PRESENTE DISEGNO DEVONO ESSERE AUTORIZZATE DALLA "SMEG" SPA ANY REPRODUCTION OR TRANSFER OF THE PRESENT DRAWING MUST BE AUTHORIZED BY "SMEG" SPA	MODELLO - MODEL MP822PO	CODICE - ART.NO. 560211 - D	VERSIONE - EDITING 01 del 22.09.2014

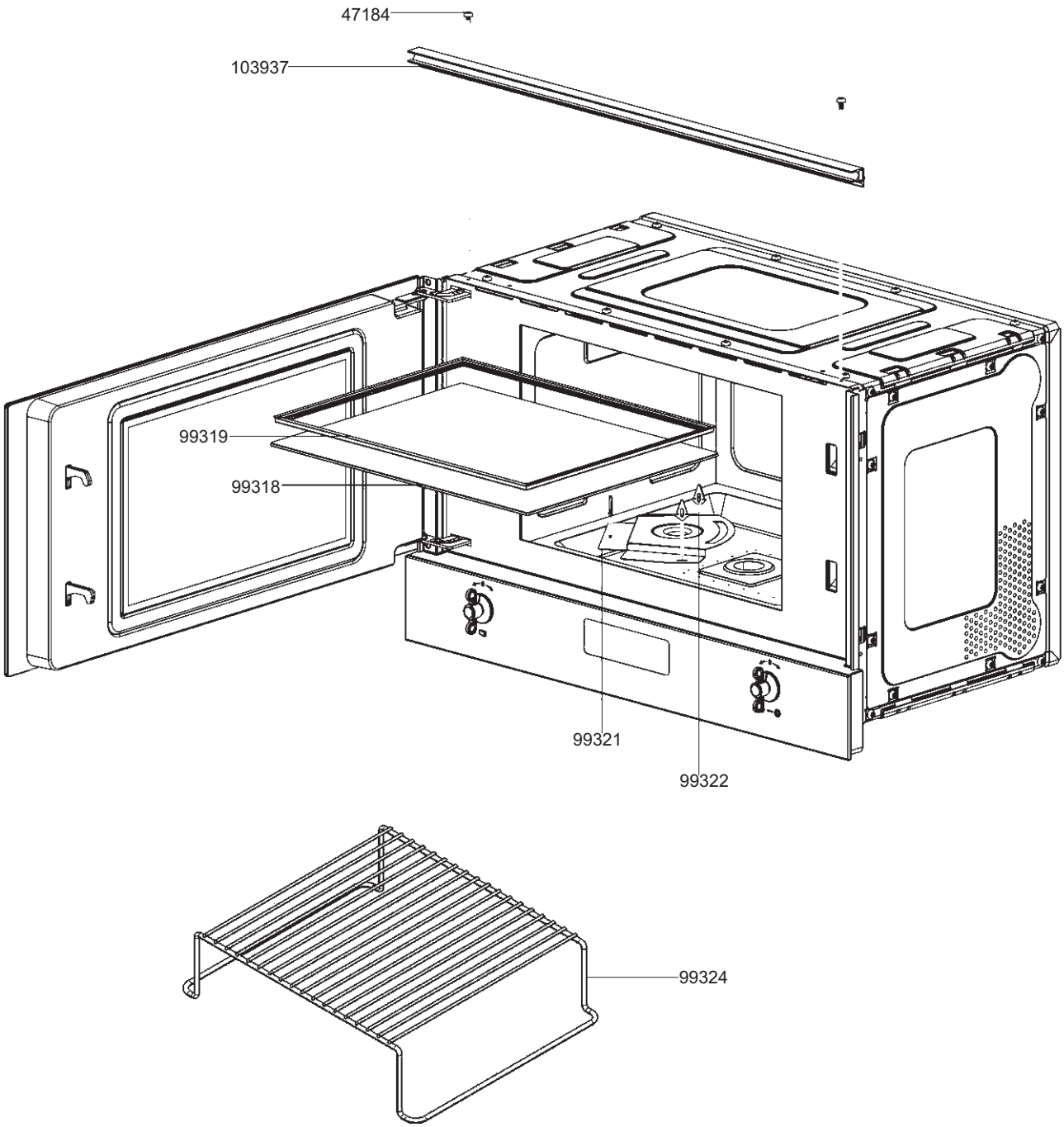

smeg S.p.A	mm FORM. A4	LA RIPRODUZIONE O LA CESSIONE DEL PRESENTE DISEGNO DEVONO ESSERE AUTORIZZATE DALLA "SMEG" SPA ANY REPRODUCTION OR TRANSFER OF THE PRESENT DRAWING MUST BE AUTHORIZED BY "SMEG" SPA	MODELLO - MODEL MP822PO	CODICE - ART.NO. 560211 - E	VERSIONE - EDITING 01 del 22.09.2014