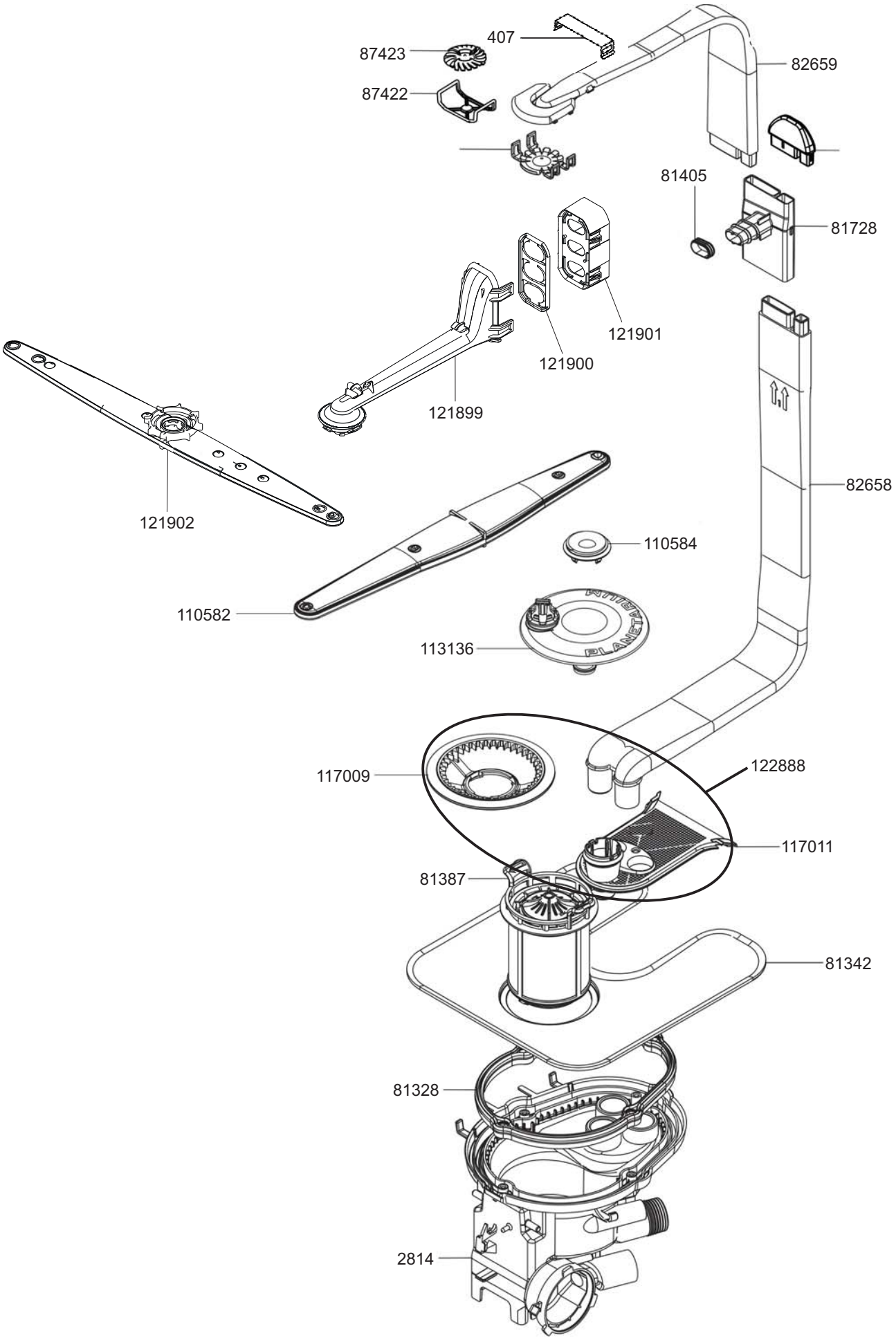
407
87423
87422
82659
81405
81728
121901
121900
121899
121902
82658
110584
110582
113136
117009
122888
117011
81387
81342
81328
2814

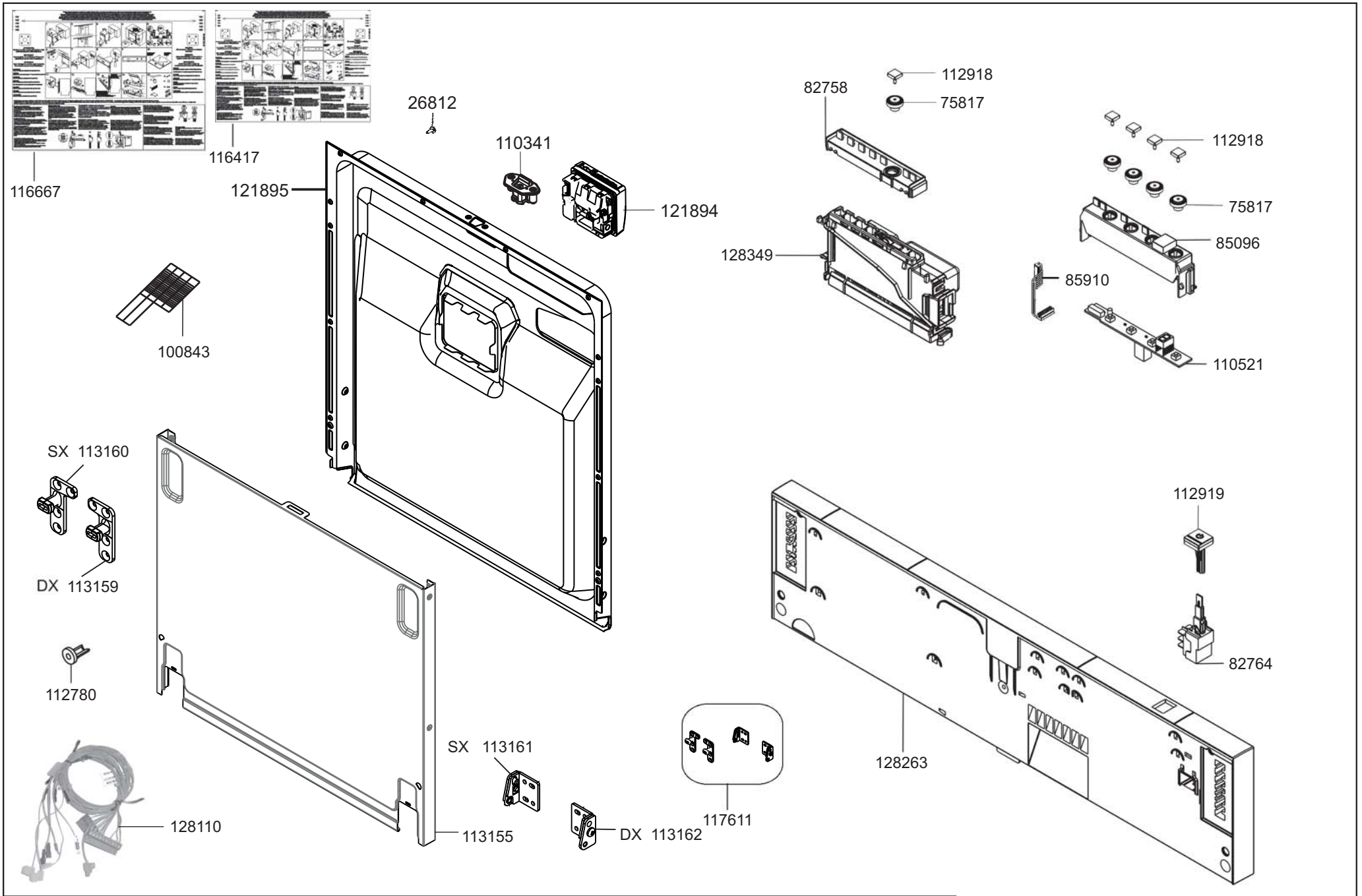

smeg S.p.A
Via Leonardo da Vinci,4
42016 Guastalla (RE) ITALIA

FORM. A4

LA RIPRODUZIONE O LA CESSIONE DEL PRESENTE DISEGNO DEVONO ESSERE AUTORIZZATE

ANY REPRODUCTION OR TRANSFER OF THE PRESENT DRAWING MUST BE AUTHORIZED

MODELLO - MODEL	CODICE - ART.NO.	DATA - DATE
STL67232	136087 - B	06.11.2019

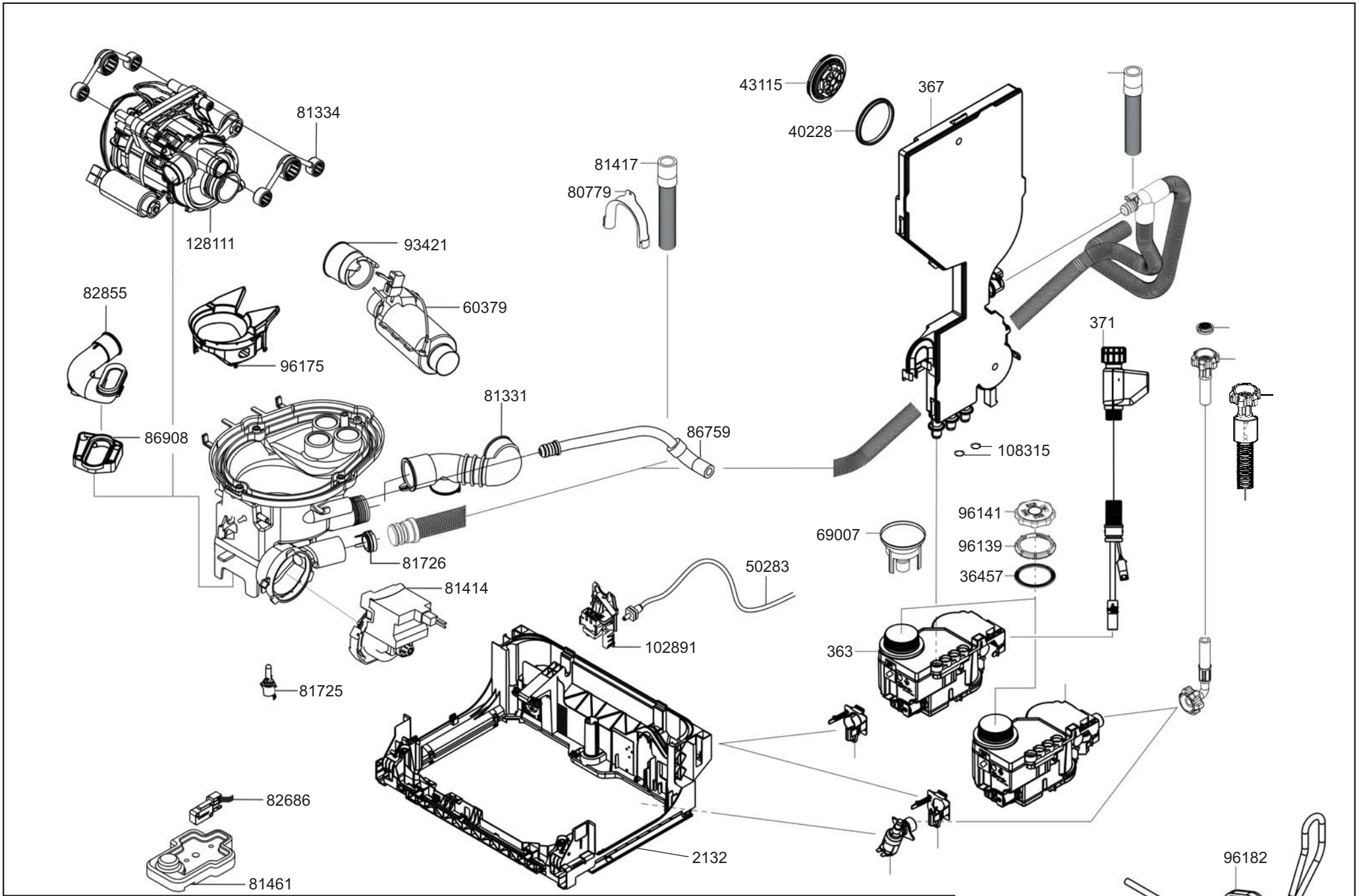

smeg S.p.A
Via Leonardo da Vinci,4
42016 Guastalla (RE) ITALIA

FORM. A4

LA RIPRODUZIONE O LA CESSIONE DEL PRESENTE DISEGNO DEVONO ESSERE AUTORIZZATE

ANY REPRODUCTION OR TRANSFER OF THE PRESENT DRAWING MUST BE AUTHORIZED

MODELLO - MODEL	CODICE - ART.NO.	DATA - DATE
STL67232	136087 - C	06.11.2019

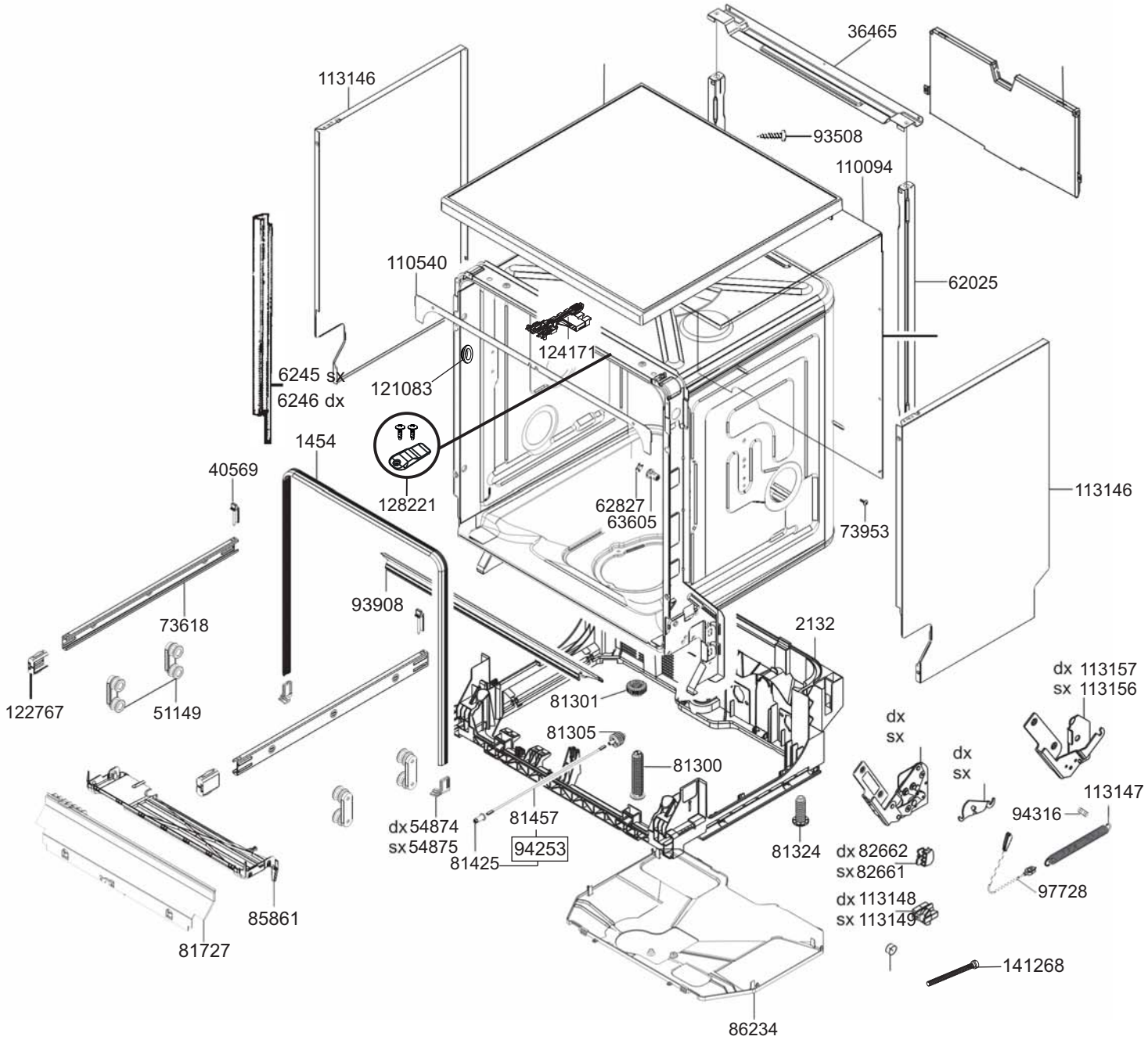

smeg S.p.A
Via Leonardo da Vinci,4
42016 Guastalla (RE) ITALIA

FORM. A4

LA RIPRODUZIONE O LA CESSIONE DEL PRESENTE DISEGNO DEVONO ESSERE AUTORIZZATE

ANY REPRODUCTION OR TRANSFER OF THE PRESENT DRAWING MUST BE AUTHORIZED

MODELLO - MODEL	CODICE - ART.NO.	DATA - DATE
STL67232	136087 - D	06.11.2019

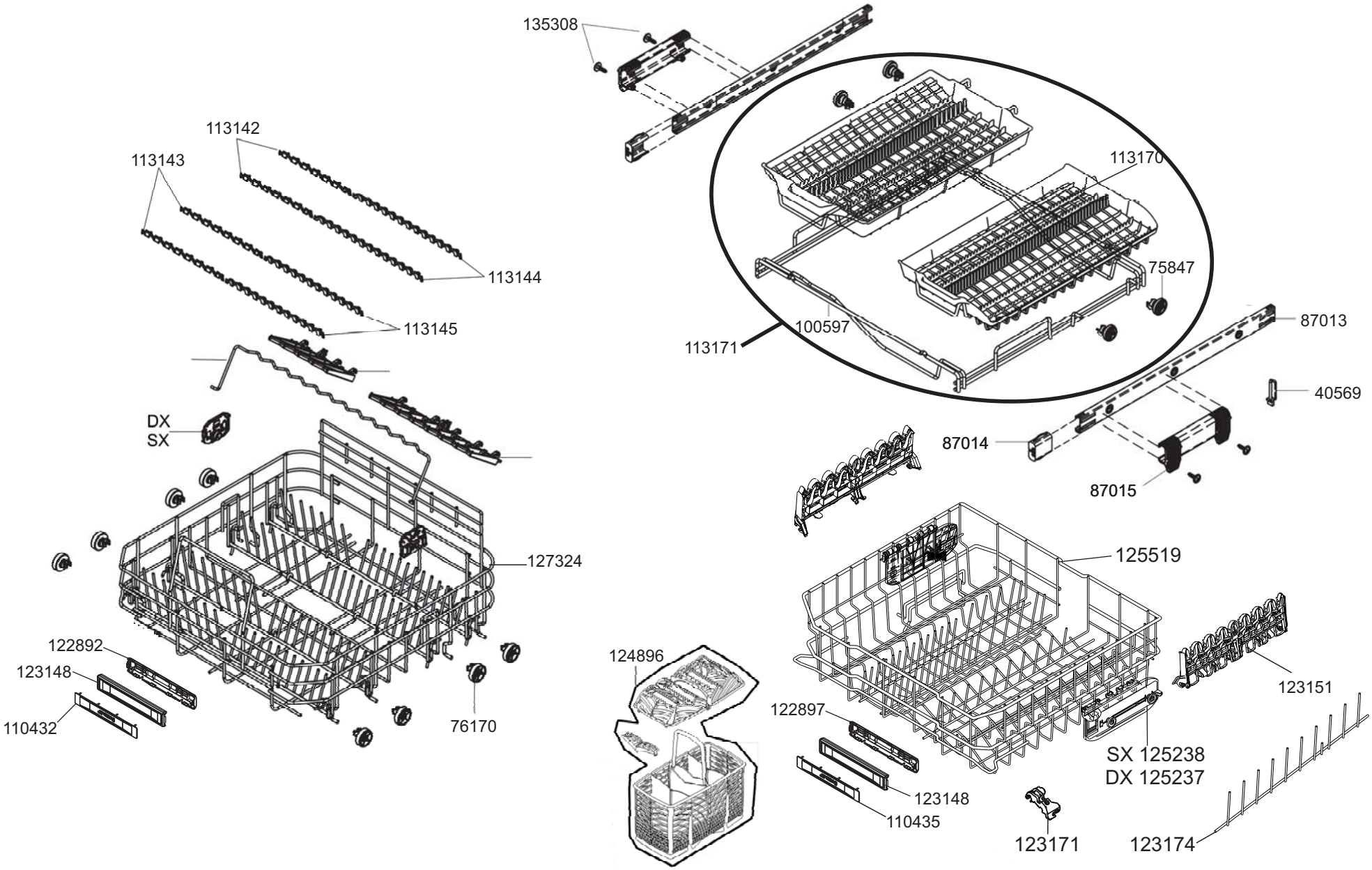

smeg S.p.A Via Leonardo da Vinci,4 42016 Guastalla (RE) ITALIA	mm FORM. A4	LA RIPRODUZIONE O LA CESSIONE DEL PRESENTE DISEGNO DEVONO ESSERE AUTORIZZATE ANY REPRODUCTION OR TRANSFER OF THE PRESENT DRAWING MUST BE AUTHORIZED	MODELLO - MODEL STL67232	CODICE - ART.NO. 136087 - E	DATA - DATE 06.11.2019

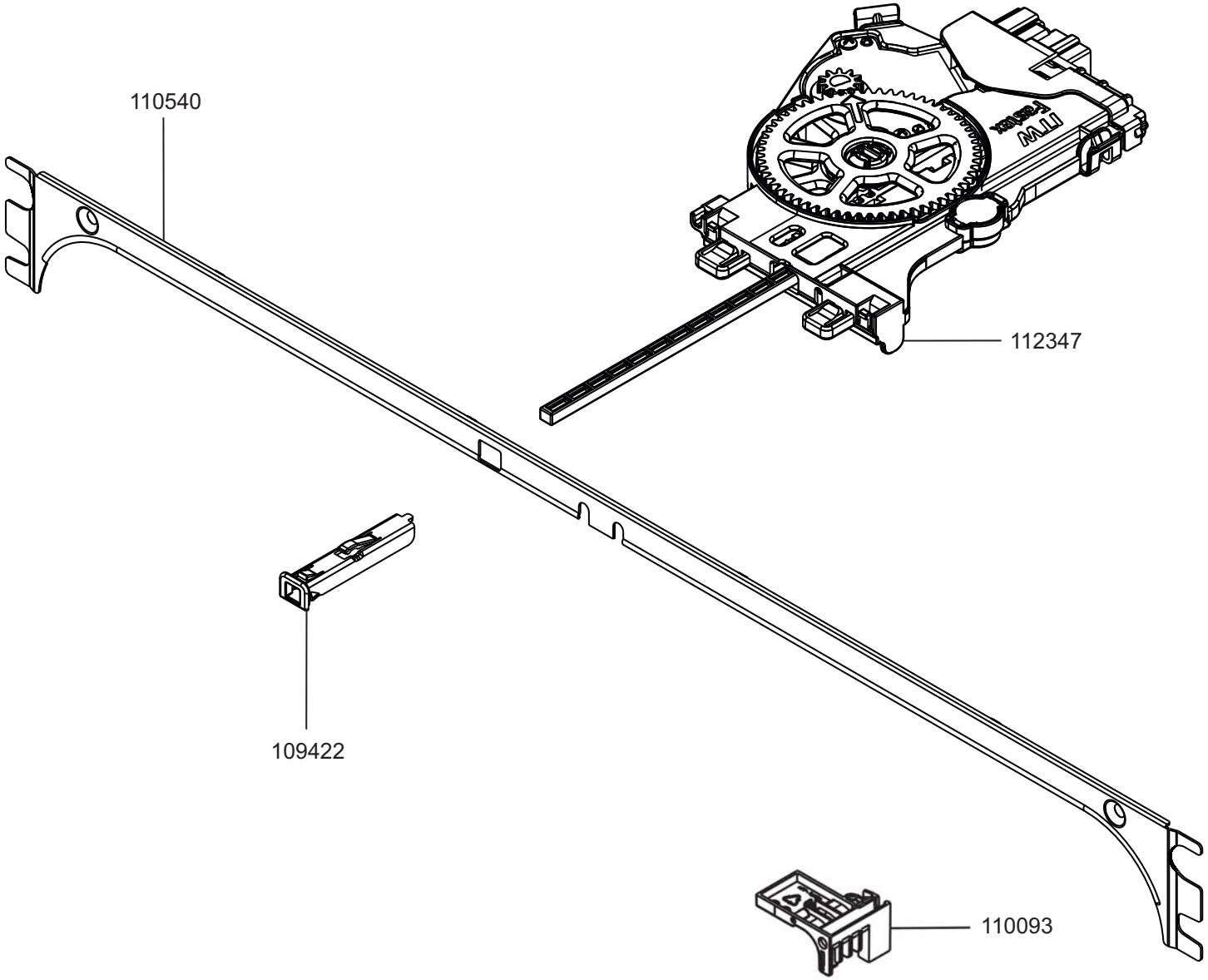

smeg S.p.A	mm FORM. A4	LA RIPRODUZIONE O LA CESSIONE DEL PRESENTE DISEGNO DEVONO ESSERE AUTORIZZATE DALLA "SMEG" SPA ANY REPRODUCTION OR TRANSFER OF THE PRESENT DRAWING MUST BE AUTHORIZED BY "SMEG" SPA	MODELLO - MODEL STL67232	CODICE - ART.NO. 136087 - F	DATA - DATE 06.11.2019