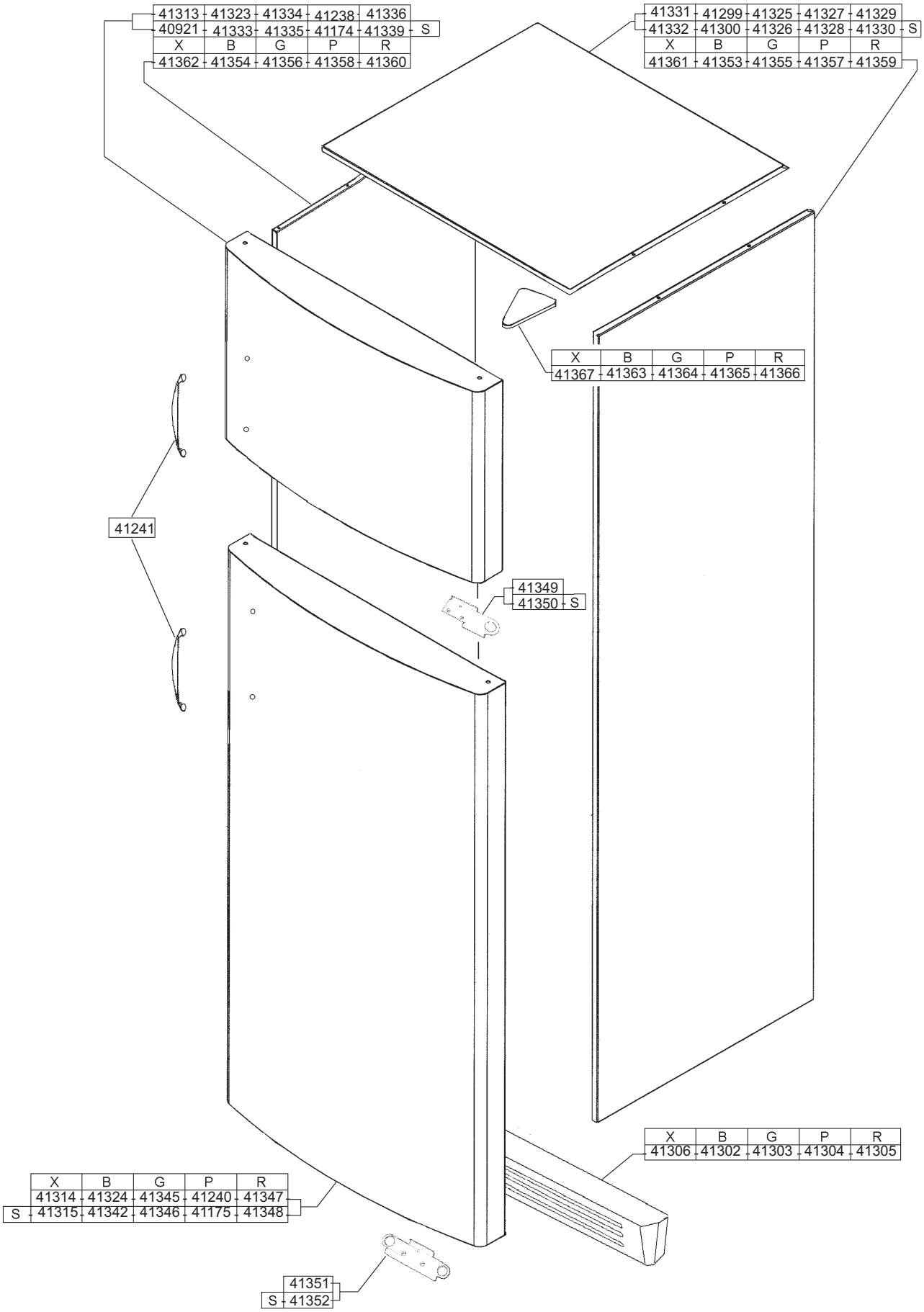

smeg S.p.A
Via Circonvallazione Nord, 36
42016 Guastalla (RE)

mm

FORM. A4

LA RIPRODUZIONE O LA CESSIONE DEL PRESENTE DISEGNO DEVONO ESSERE AUTORIZZATE DALLA "SMEG" SPA
ANY REPRODUCTION OR TRANSFER OF THE PRESENT DRAWING MUST BE AUTHORIZED BY "SMEG" SPA

MODELLO - MODEL	CODICE - ART.NO.	VERSIONE - EDITING
FD33RX	750407 - A	01 del 22.10.1999

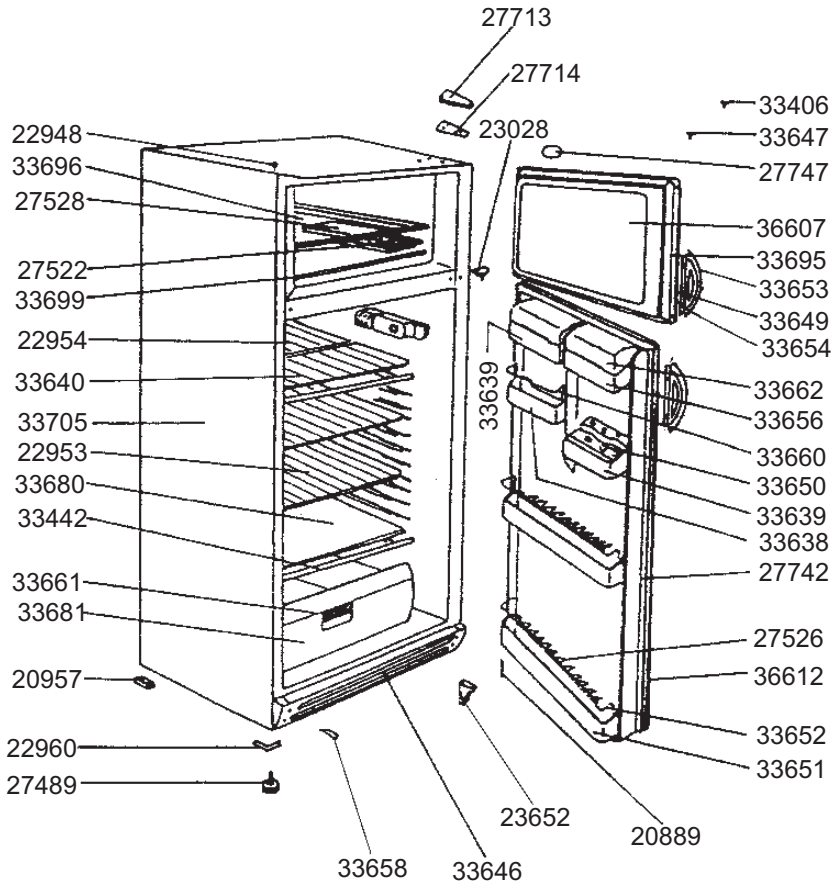
27713
27714
23028
33406
33647
27747
22948
33696
27528
27522
33699
22954
33640
33705
22953
33680
33442
33661
33681
20957
22960
27489
33658
33646
23652
20889
36607
33695
33653
33649
33654
33639
33662
33656
33660
33650
33639
33638
27742
27526
36612
33652
33651

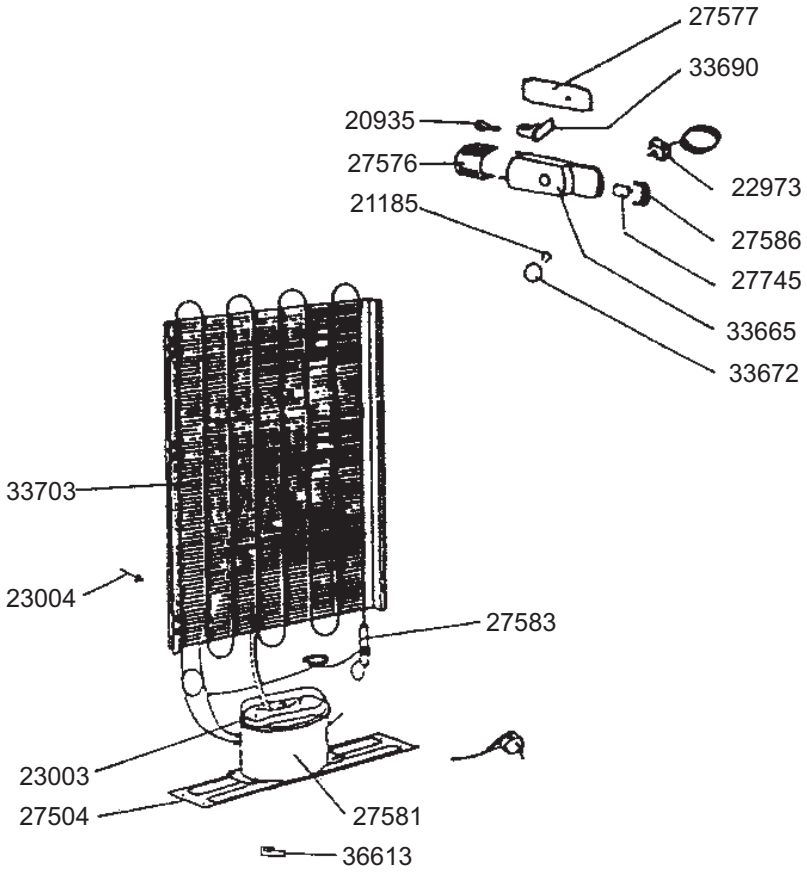
27577
33690
20935
27576
22973
21185
27586
27745
33665
33672
33703
23004
27583
23003
27504
27581
36613