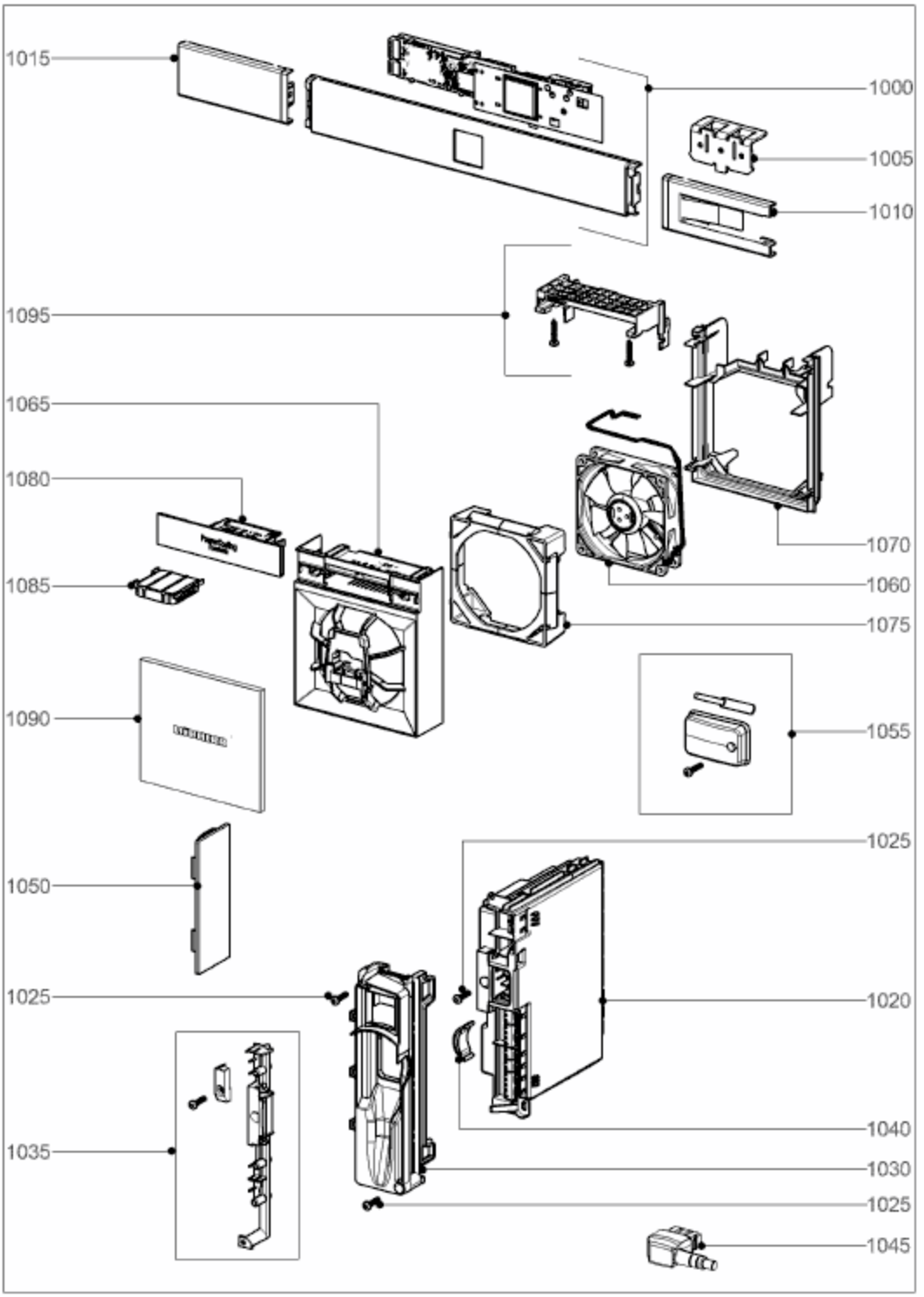

0000147676700