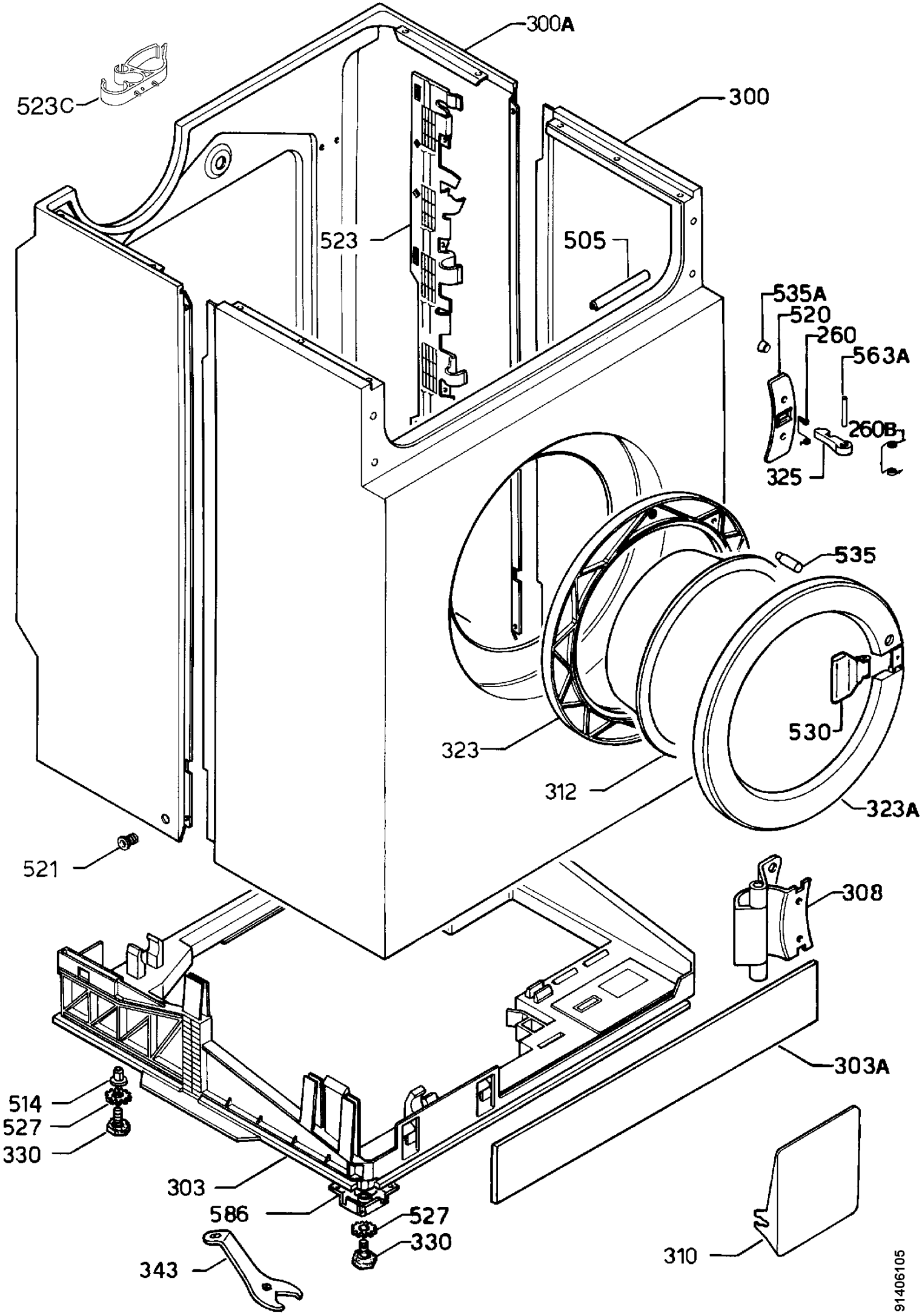
300A
523C
300
523
505
535A
520
260
563A
260B
325
535
530
323
312
323A
521
308
303A
514
527
330
303
586
527
330
343
310
91406105