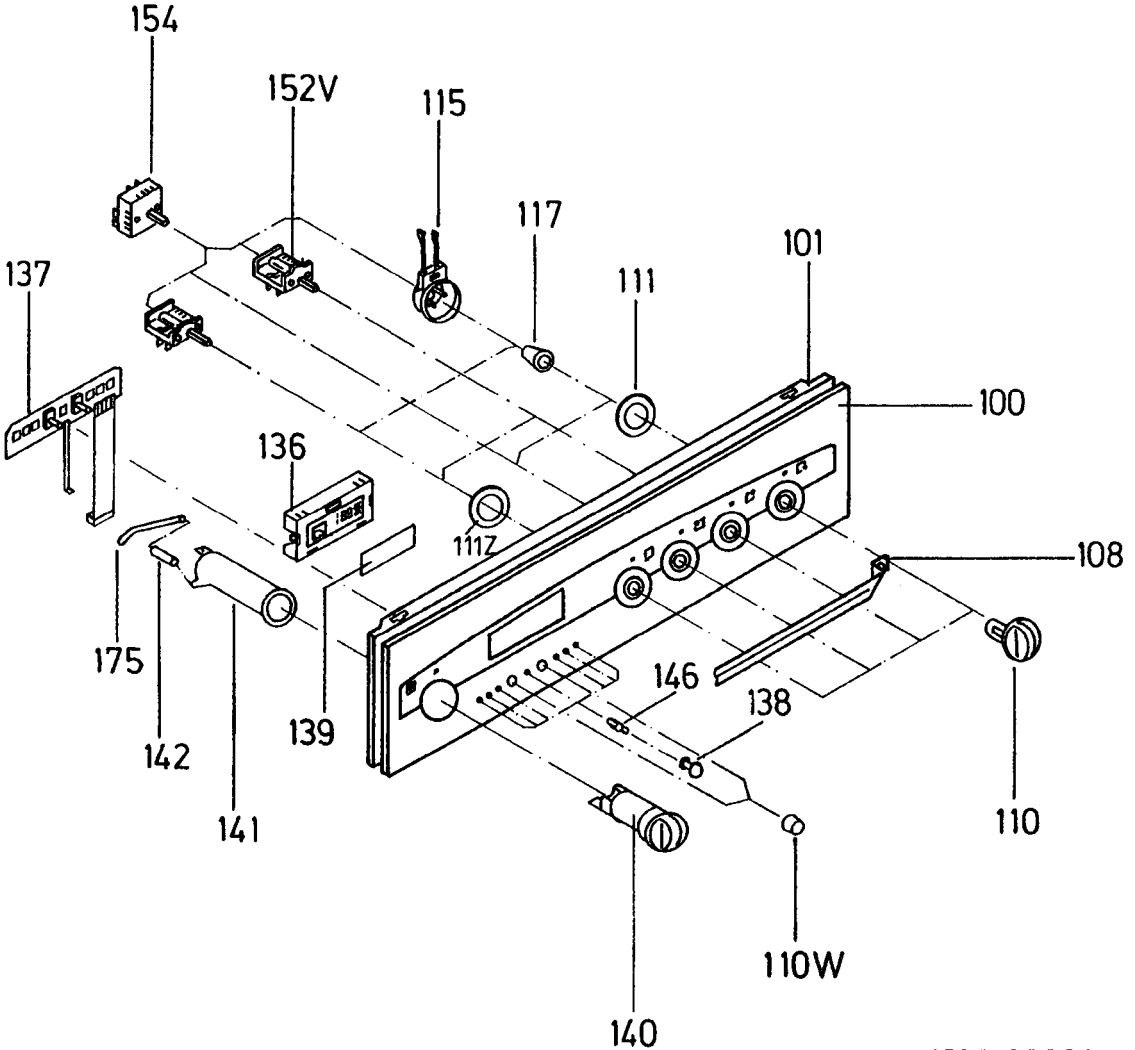
154
152V
115
117
101
137
111
100
136
111Z
108
175
146
138
142
139
141
110
110W
140

H20-00001