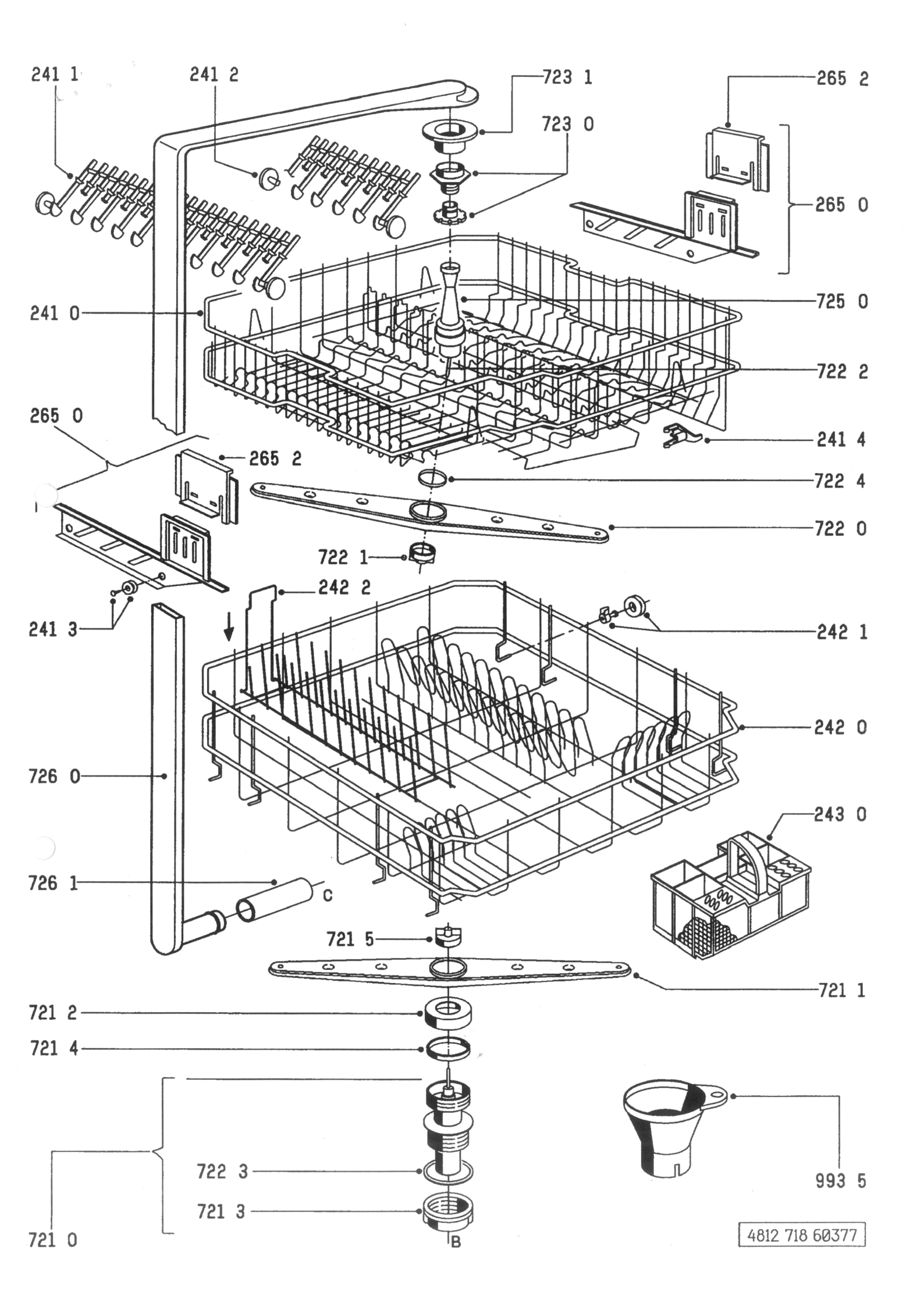
241 1
241 2
723 1
723 0
265 2
265 0
241 0
725 0
722 2
265 0
241 4
265 2
722 4
722 0
722 1
242 2
241 3
242 1
242 0
726 0
243 0
726 1
C
721 5
721 1
721 2
721 4
722 3
721 3
B
721 0
993 5
4812 718 60377