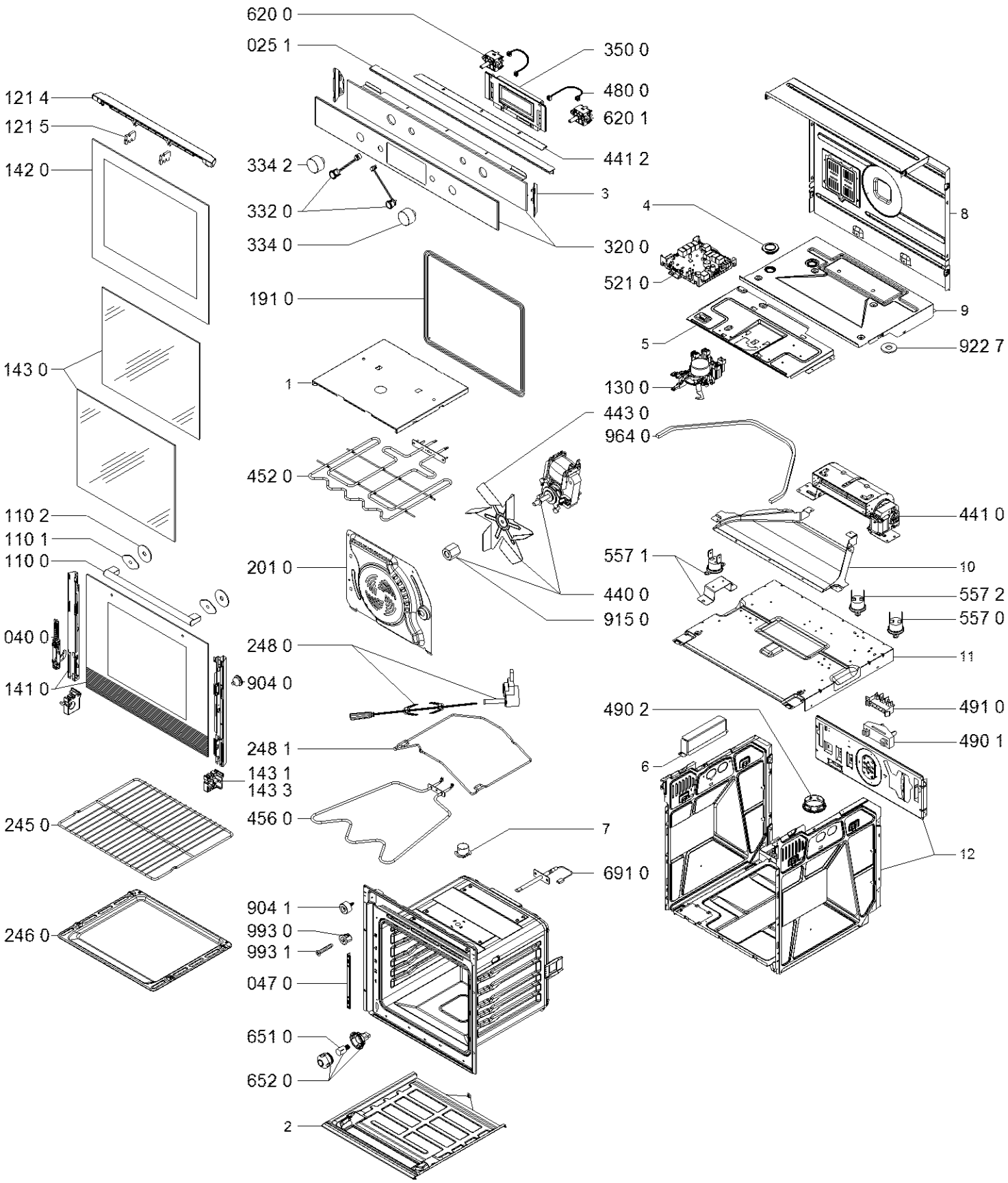

4000 105 02147