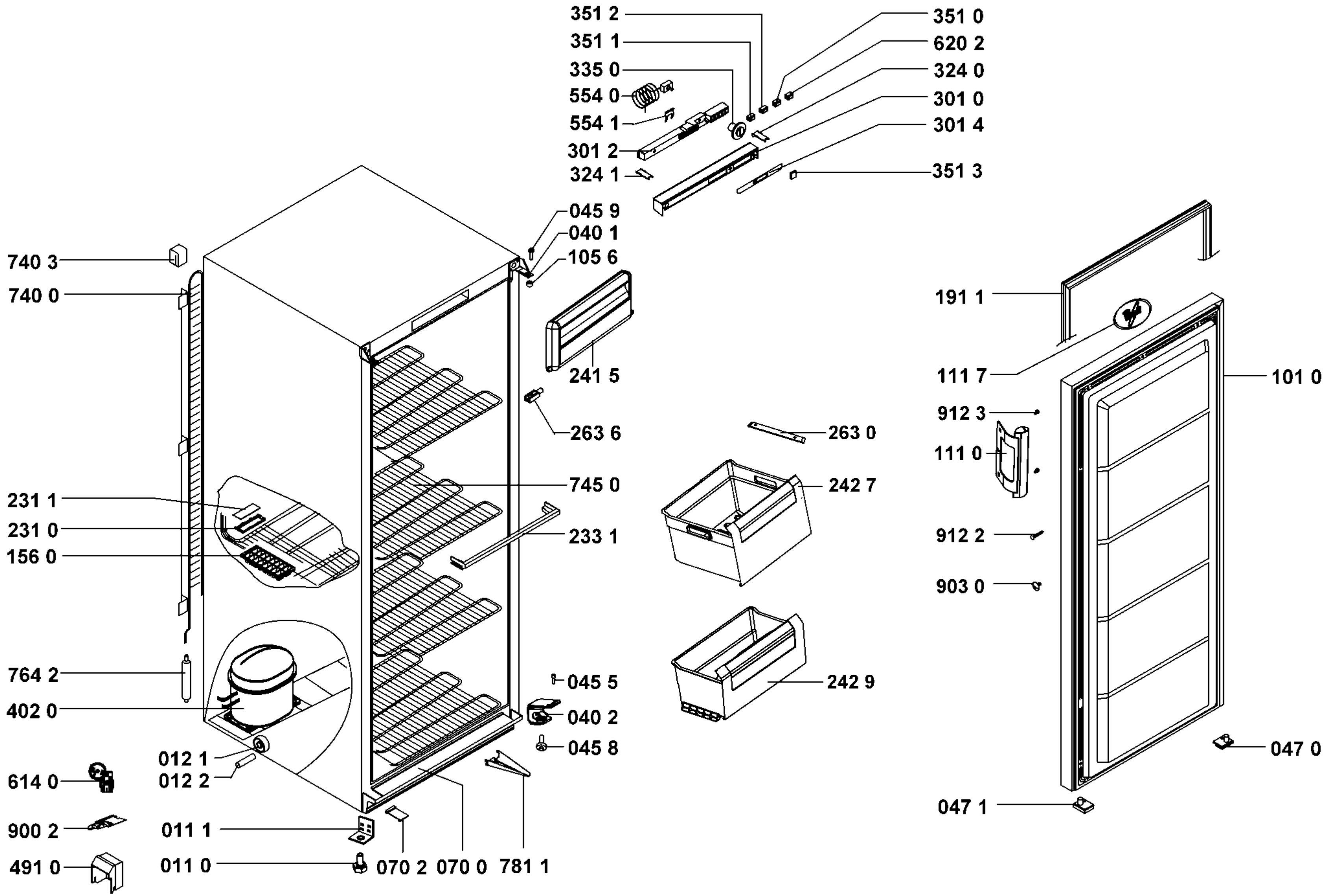

0000 001 61342