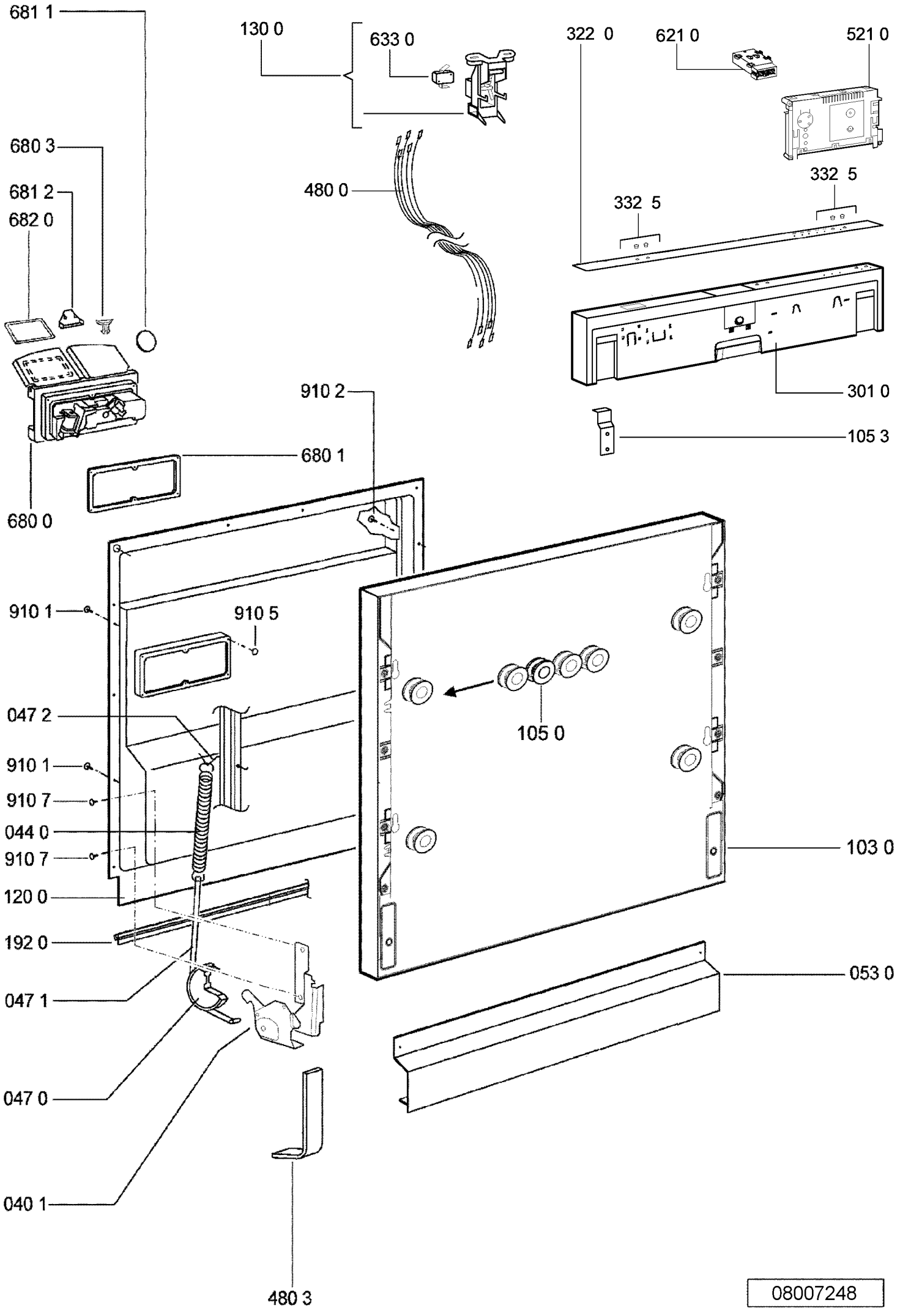
681 1
130 0
633 0
322 0
621 0
521 0
680 3
681 2
682 0
480 0
332 5
332 5
301 0
105 3
910 2
680 1
680 0
910 1
910 5
047 2
105 0
910 1
910 7
044 0
910 7
103 0
120 0
192 0
053 0
047 1
047 0
040 1
480 3
08007248