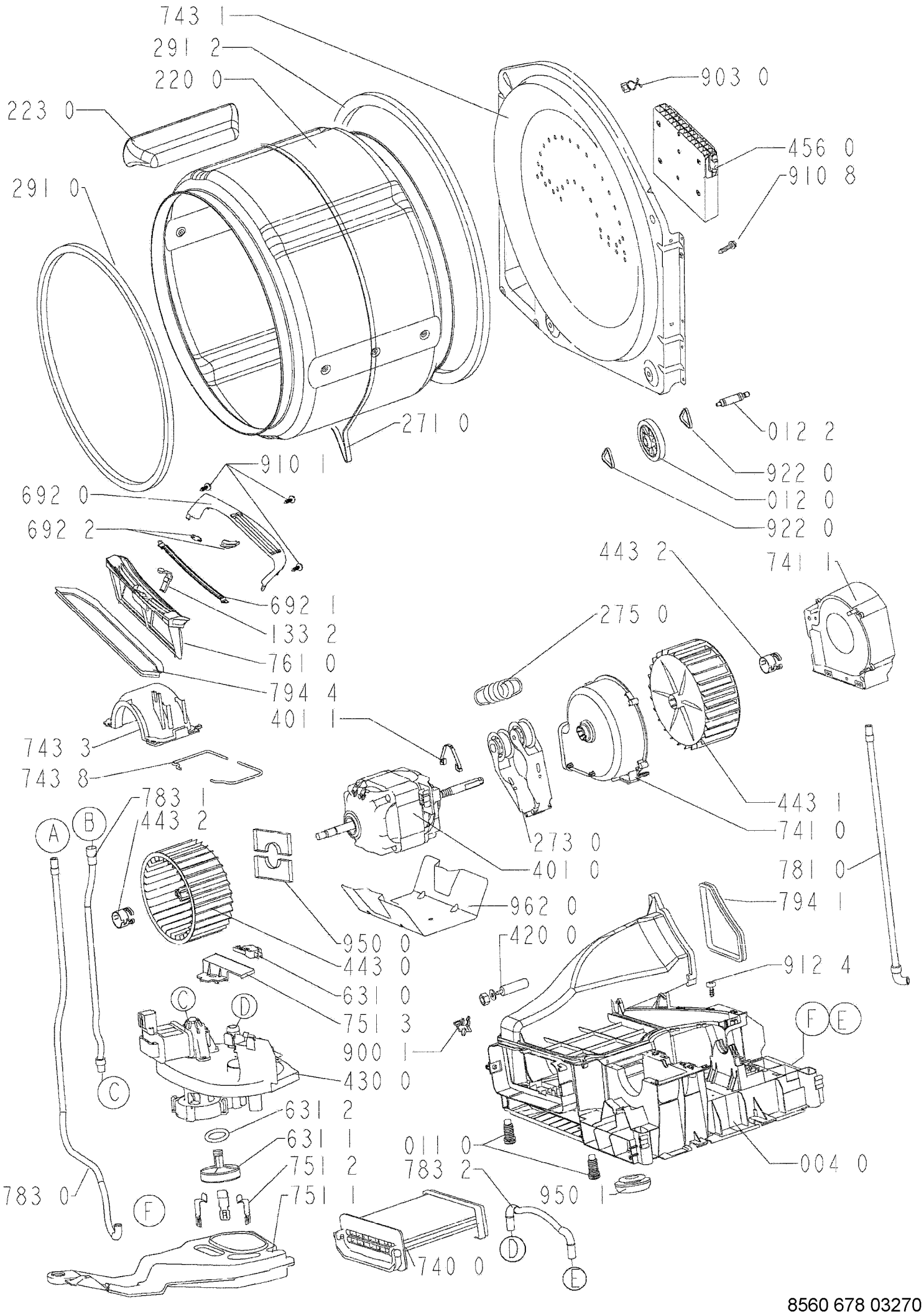

8560 678 03270