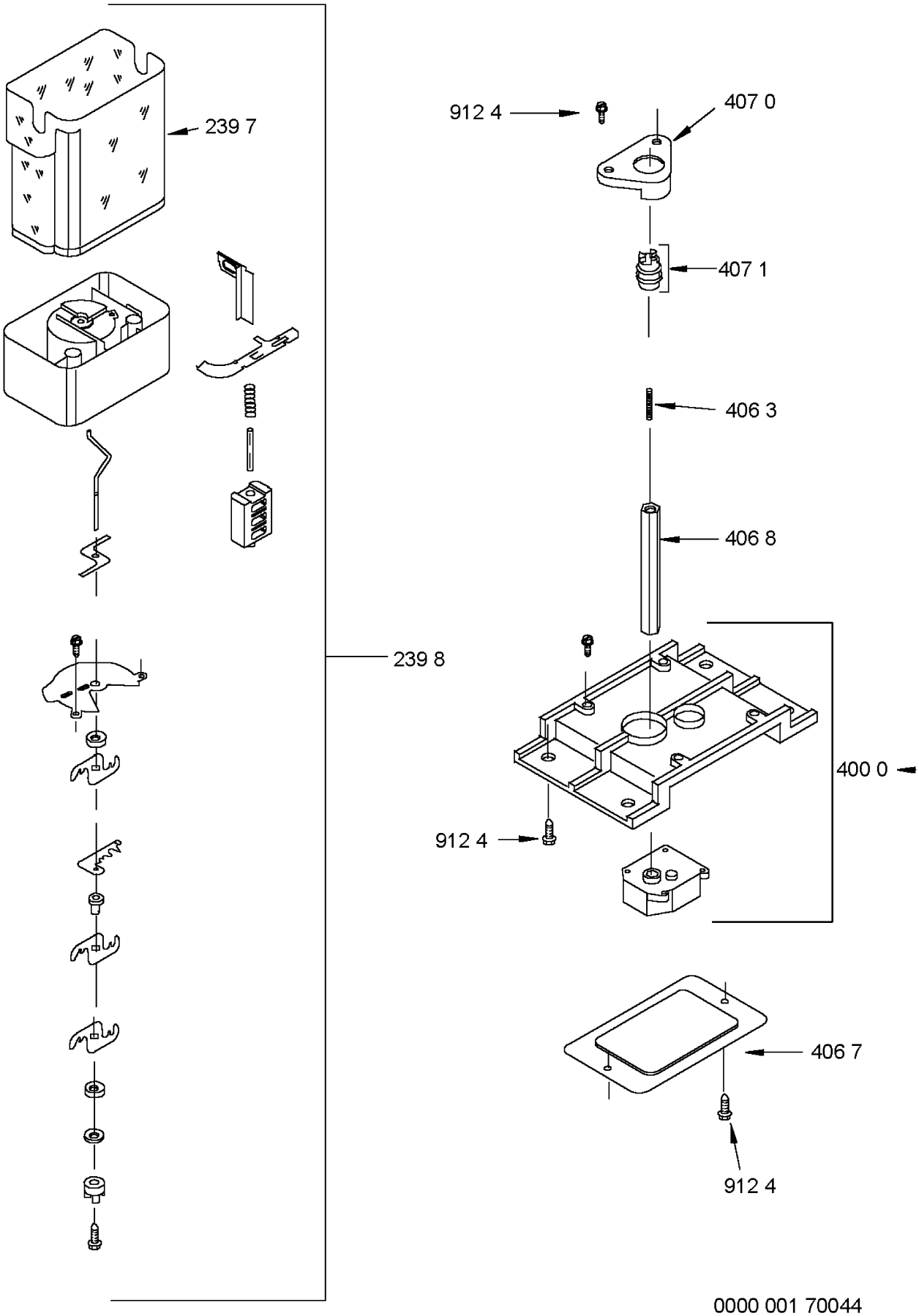
239 7
912 4
407 0
407 1
406 3
406 8
239 8
400 0
912 4
406 7
912 4
0000 001 70044