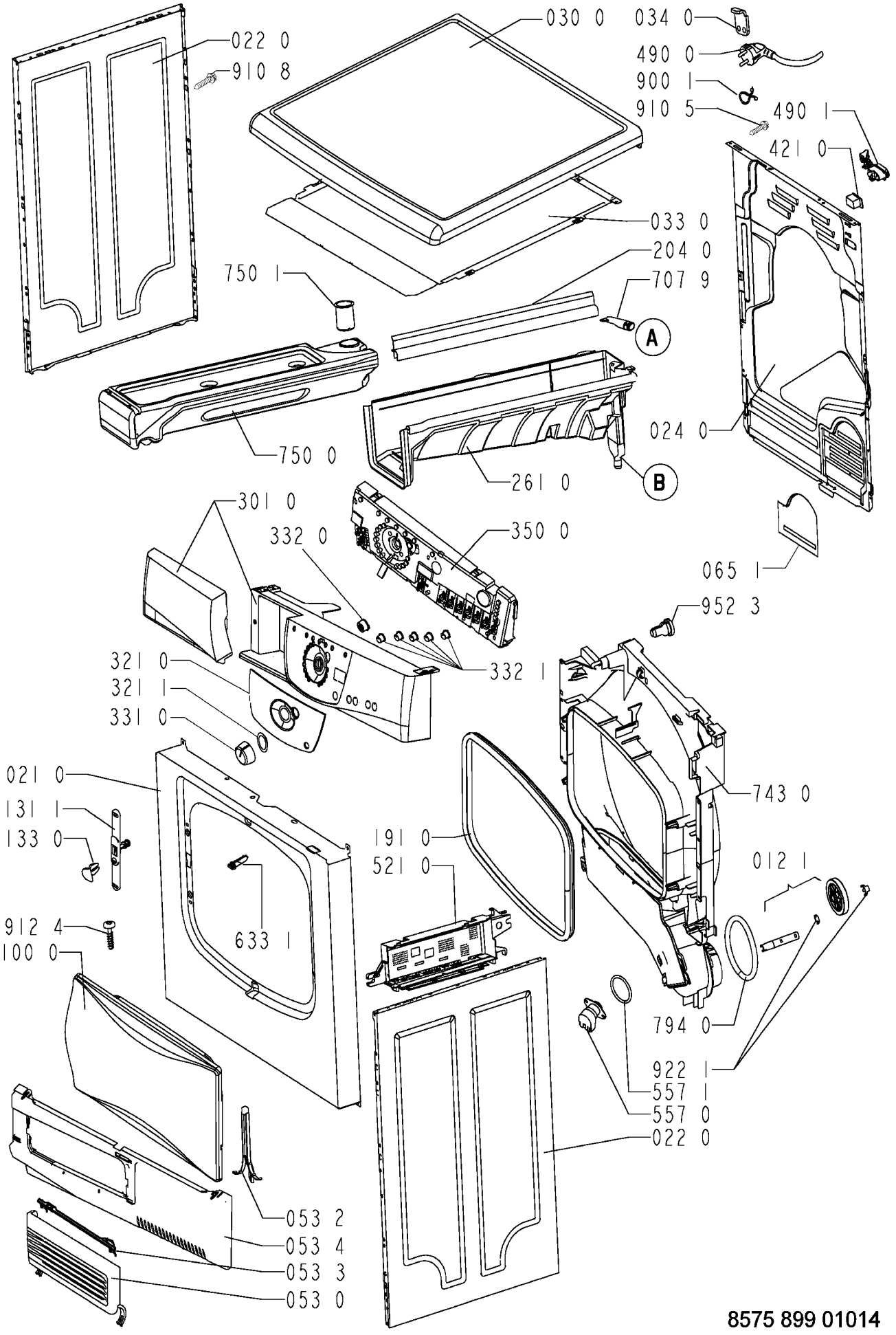

8575 899 01014