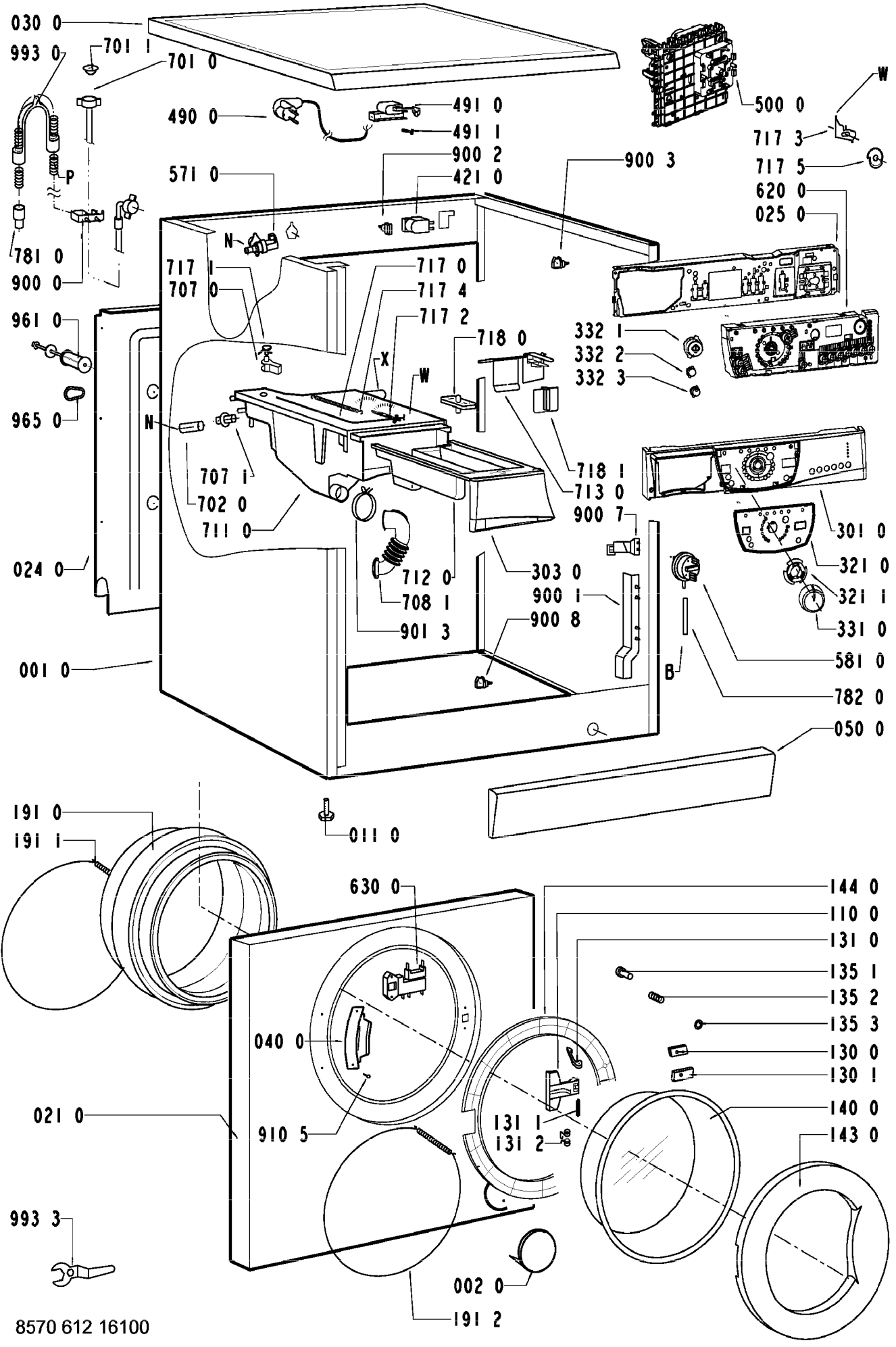

8570 612 16100