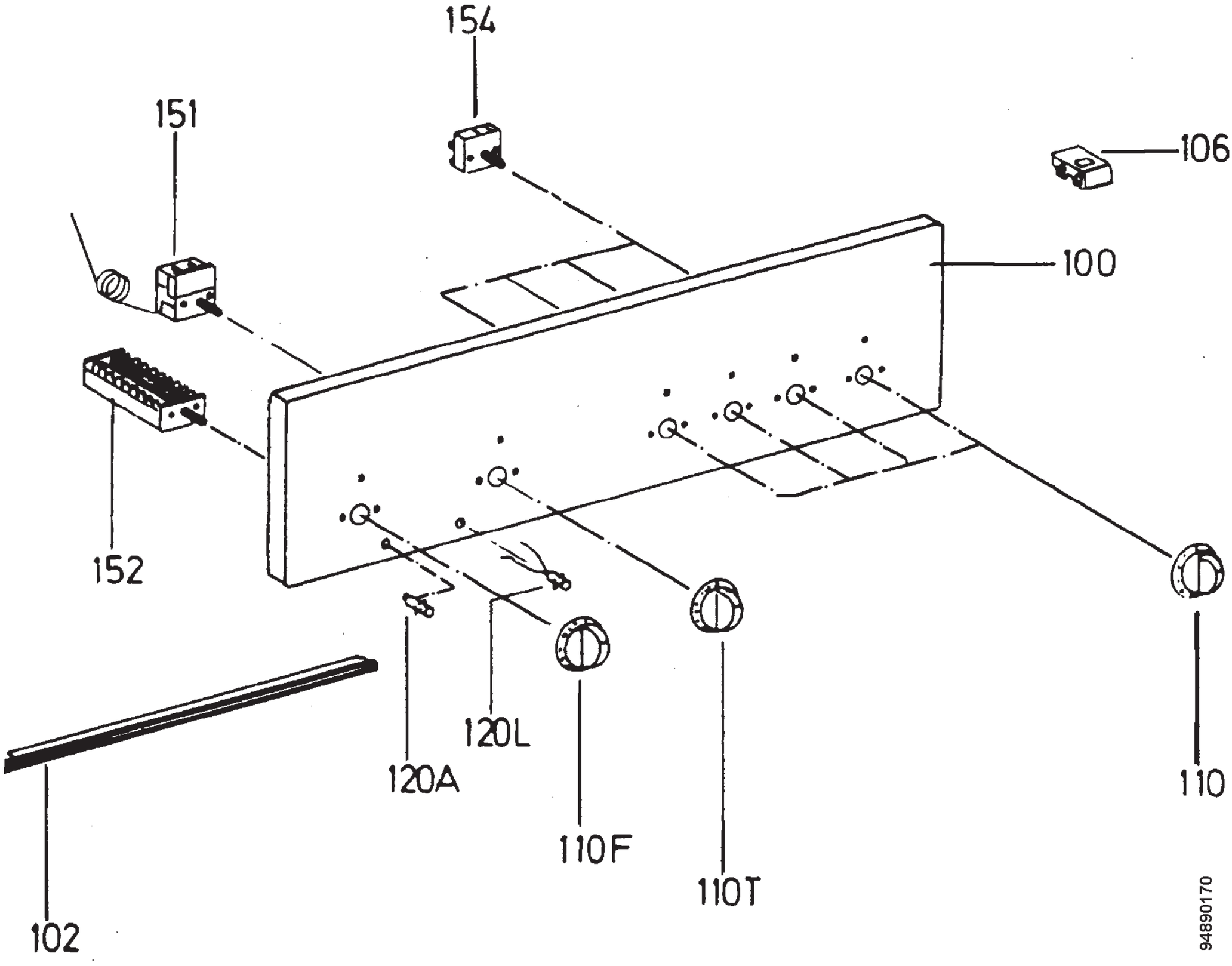
154
151
106
100
152
120A
120L
110F
110T
110
102
94890170