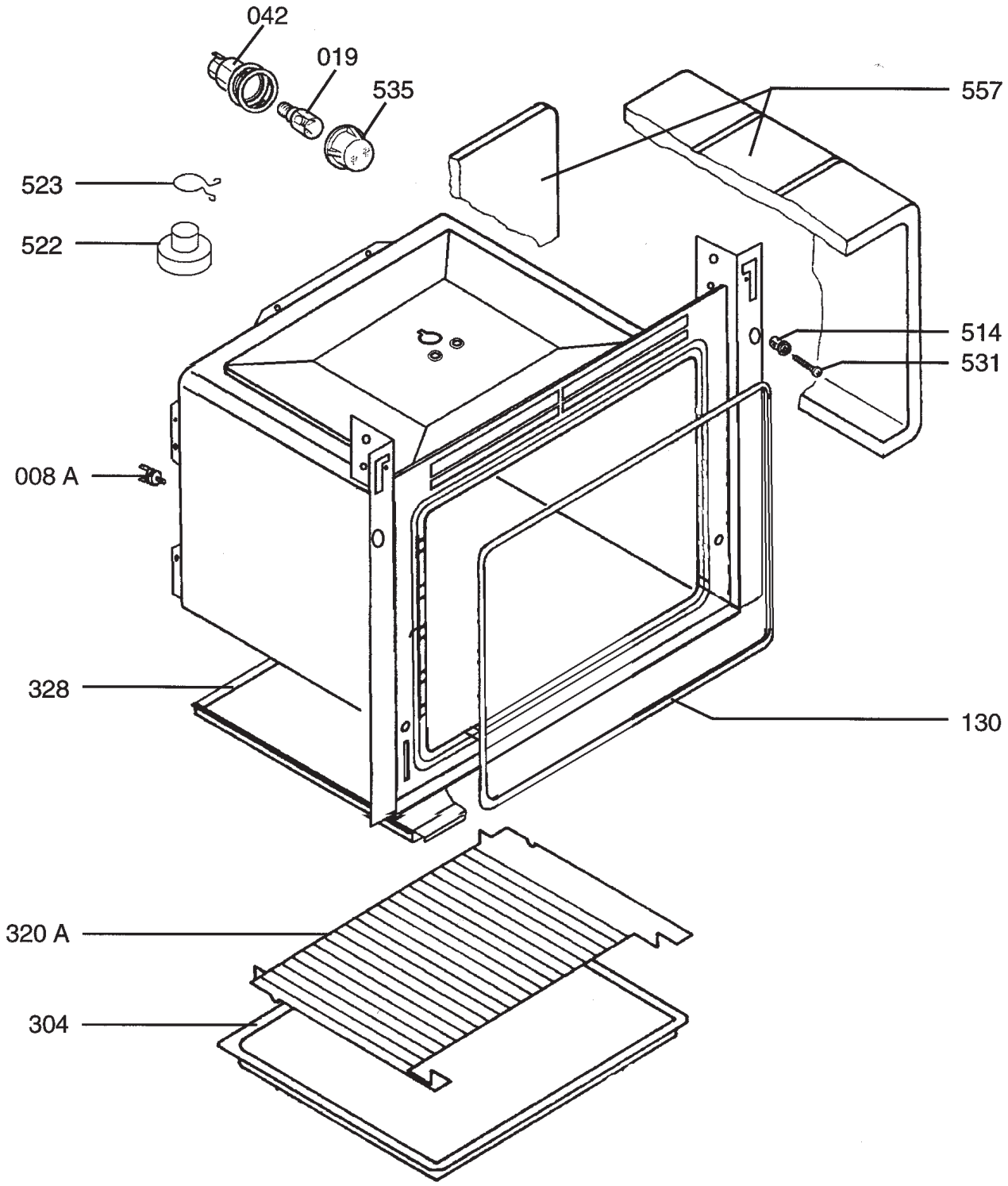

NDGTNc017