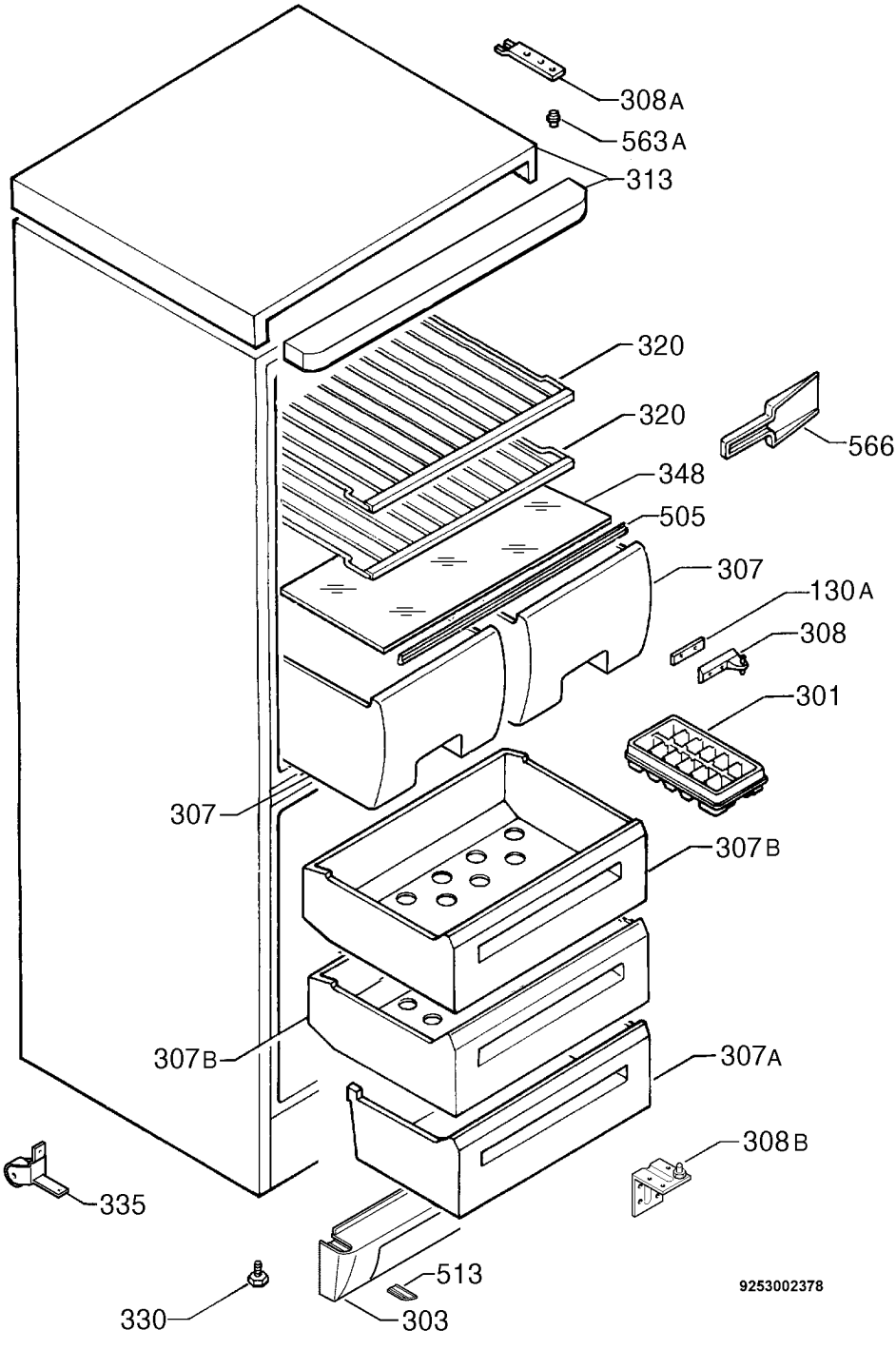
308A
563A
313
320
320
566
348
505
307
130A
308
301
307
307B
307B
307A
308B
335
513
330
303
9253002378