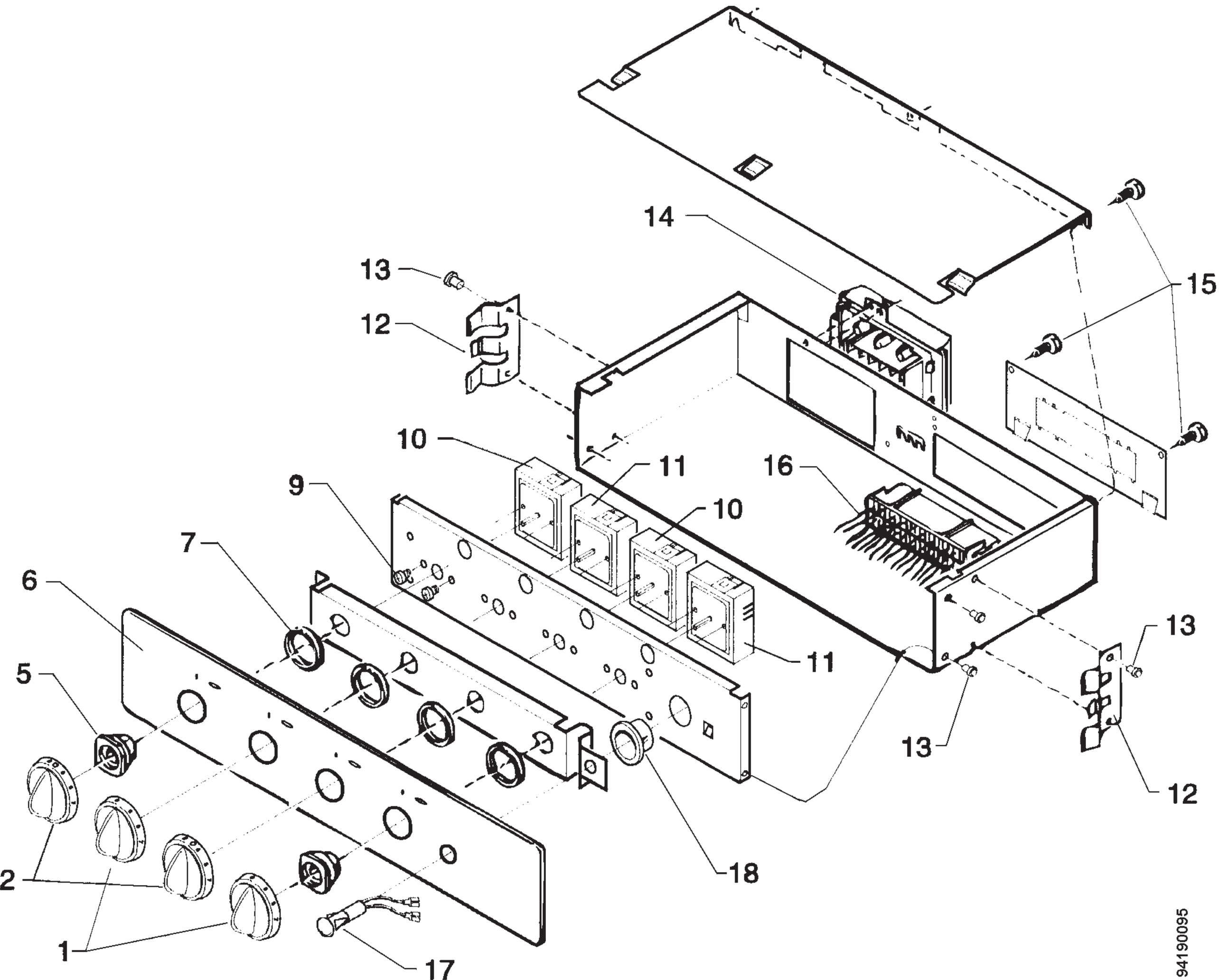
14
13
12
15
10
11
16
9
10
7
6
11
5
13
13
12
2
18
1
17
941900095