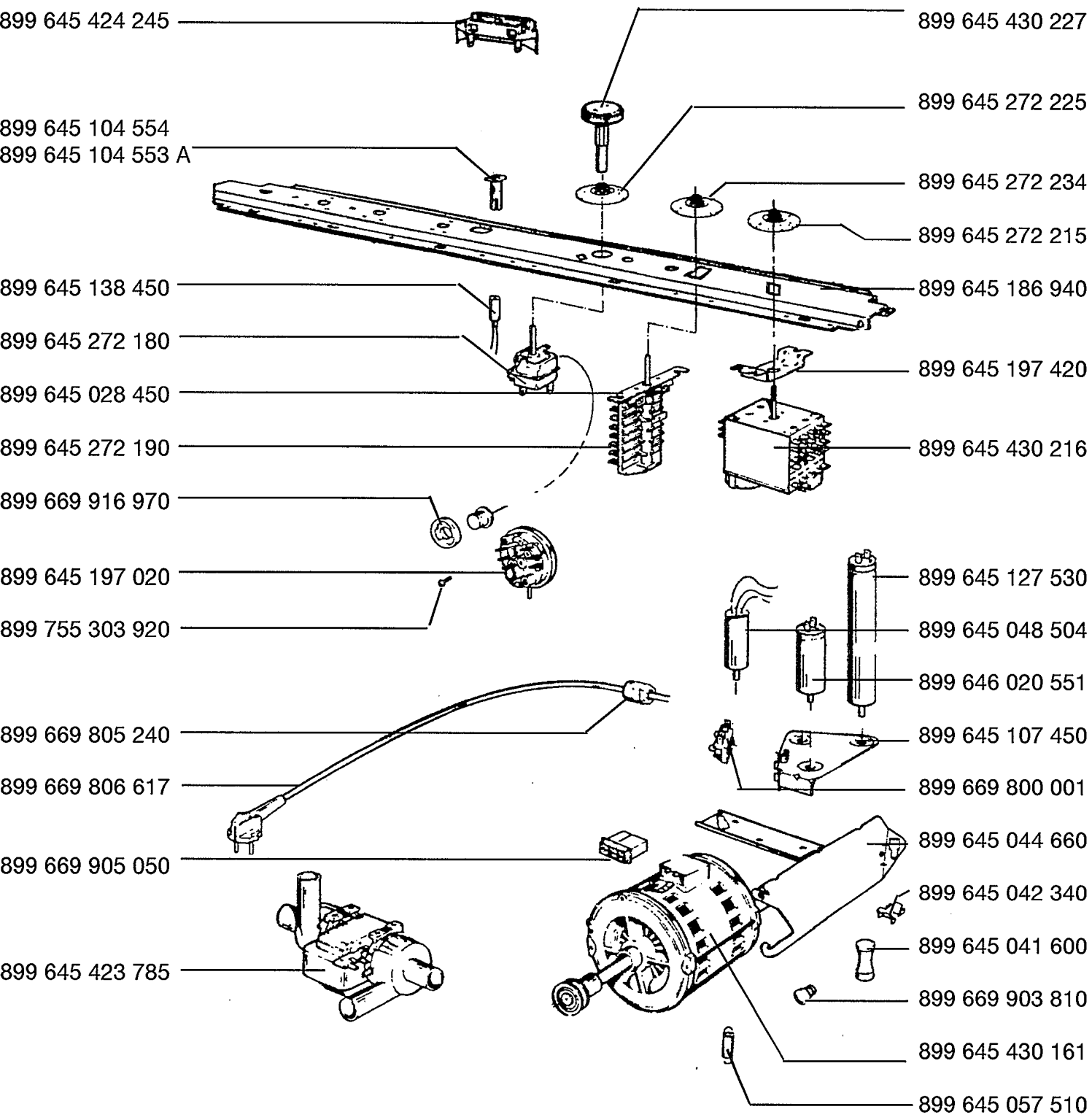ST 1001 INTIMAT	E-Nr. 605 346 208	Prod.Nr. 913 520 001 NL
ECOMAT ST	E-Nr. 605 346 308	Prod.Nr. 913 520 004 NL A