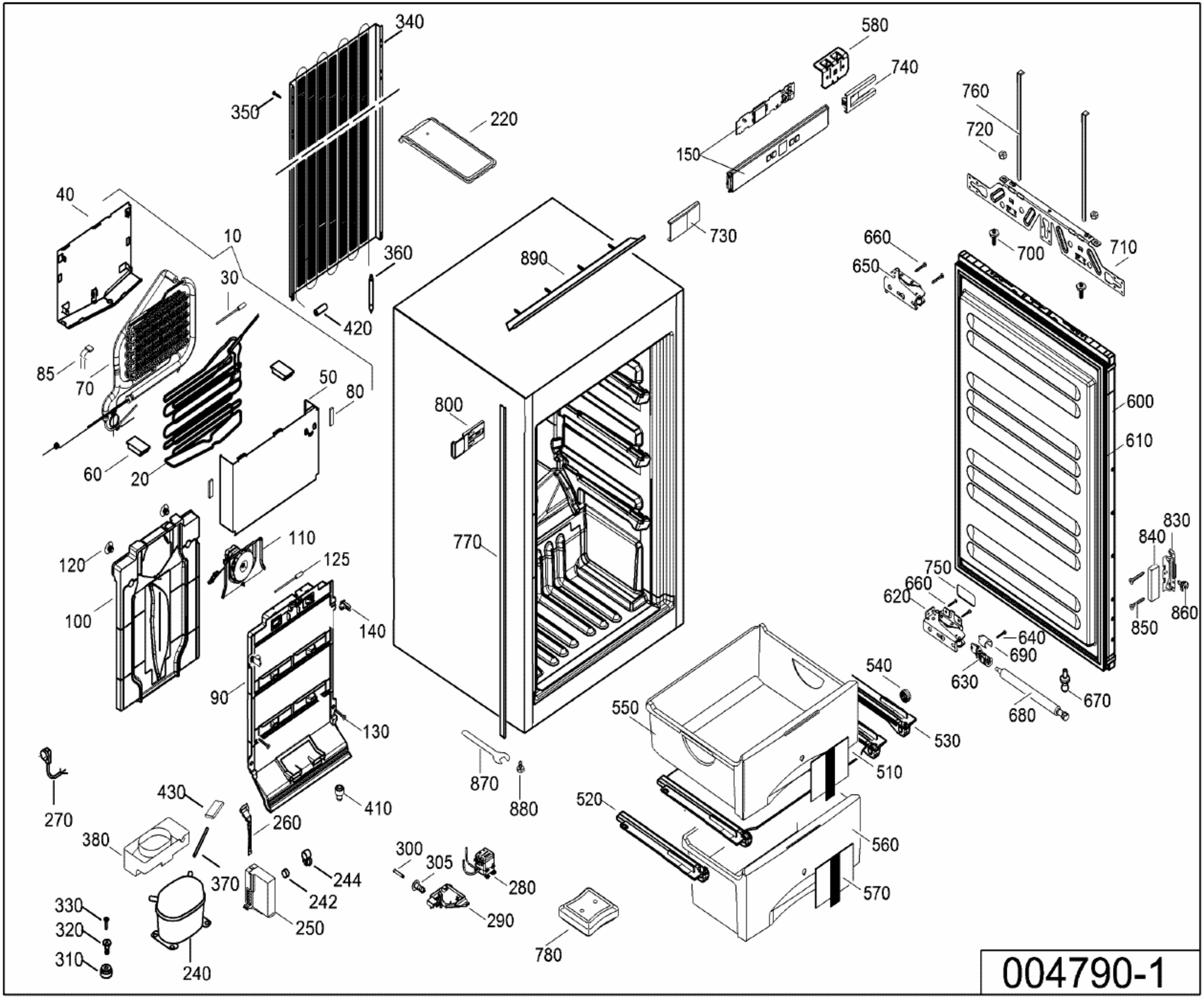
340
350
220
580
740
760
720
150
40
10
730
660
650
700
710
890
360
30
420
85
70
50
80
800
600
610
60
20
830
840
110
120
125
770
750
660
620
100
140
850
860
640
690
630
540
90
670
680
550
130
530
510
870
880
430
410
520
270
260
380
560
300
305
244
280
370
242
570
330
250
290
320
310
240
780

004790-1