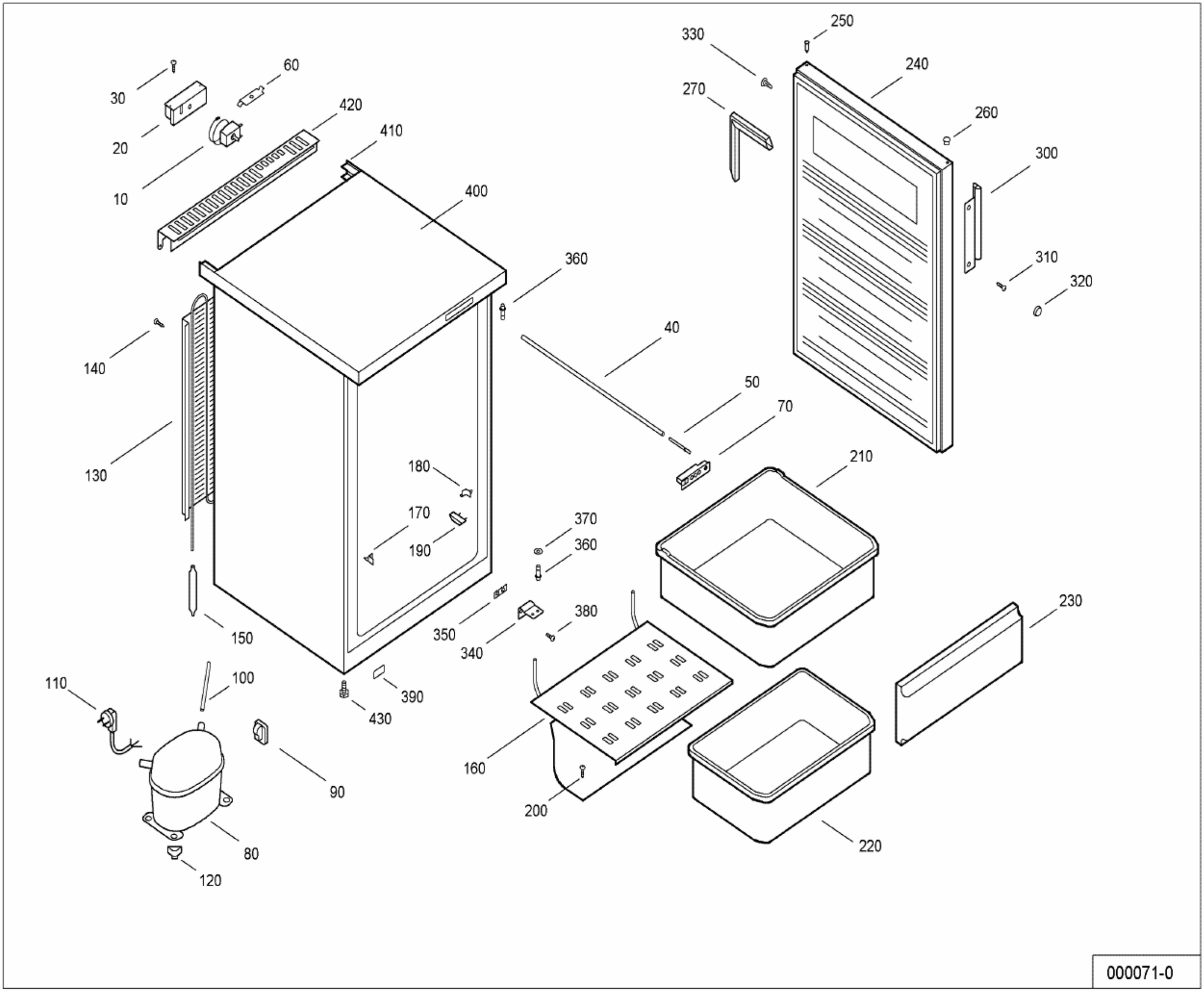
30
60
20
420
10
410
400
330
250
240
270
260
300
310
320
360
140
40
50
70
130
210
180
170
190
370
360
230
380
350
340
150
110
100
390
430
160
90
200
80
220
120
000071-0